INVISIBLE HINGES

CATALOGUE 2023

EN | DE | PL | RU

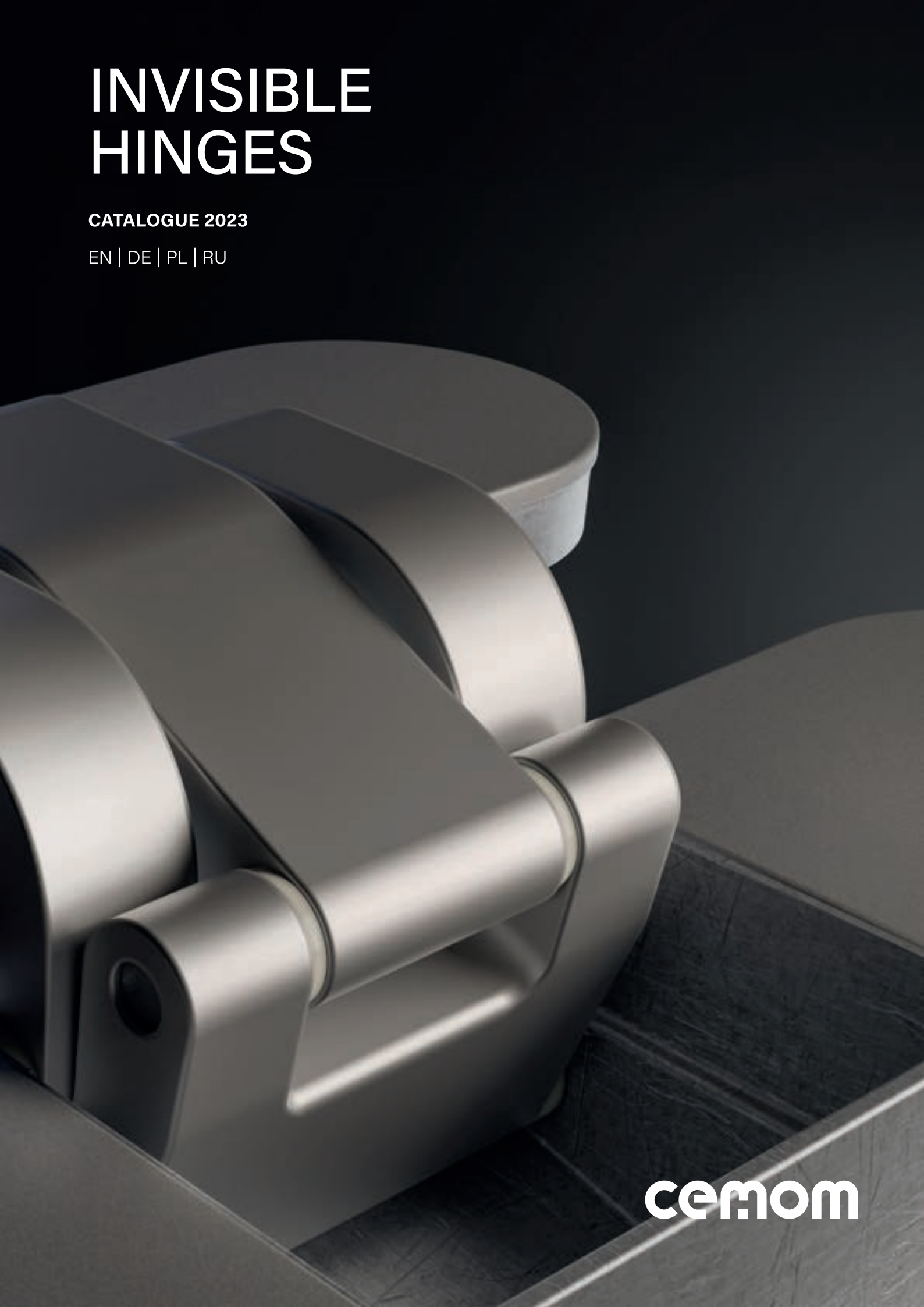

cemom

cemom

CEMOM
28, Allée du Plateau 93250
Villemomble - France

T. +33 149.350.854
E. cemom@cemom.com

cemom.com

EN

We manufacture hinges. For over forty years, this has been our company's mission: to make hinges with excellent performance.
Continued research into materials and the study of the most modern technologies, allow us to create beautiful, resistant products that guarantee excellent durability.

DE

Wir produzieren Scharniere. Seit mehr als vierzig Jahren ist dies die Mission unseres Unternehmens: Scharniere mit herausragenden Leistungsmerkmalen herzustellen.
Ständige Materialforschung und das Studium der modernsten Technologien ermöglichen es uns, schöne und widerstandsfähige Produkte herzustellen, die eine ausgezeichnete Lebensdauer garantieren.

PL

Produkujemy zawiasy. Od ponad czterdziestu lat misją naszej firmy jest produkcja zawiasów o doskonałych parametrach.
Ciągłe badania materiałów i stosowanie najnowocześniejszych technologii pozwalają nam tworzyć piękne i wytrzymałe produkty, które gwarantują doskonałą trwałość.

RU

Мы производим петли. Вот уже на протяжении более сорока лет миссия нашей компании заключается в следующем: выпускать петли с великолепными эксплуатационными качествами.
Непрестанное исследование материалов и изучение новейших технологий обеспечивают нам возможность выпускать привлекательные и прочные изделия, которые характеризуются особой долговечностью.

INVISIBLE HINGES

EN **Invisible hinges.**
Invisible hinges are the perfect symbiosis between functionality and design. Suitable for various sectors, from residential to industrial, they have a wide range of models, with the possibility to vary color and size. Compatible with wood, PVC and metal, they are all certified and comply with CE directives.

PL **Ukryte zawiasy.**
Ukryte zawiasy to idealna symbioza funkcjonalności i designu. Odpowiednie dla różnych sektorów, od mieszkaniowego po publiczny, szeroka gama modeli, dostępne w wielu wersjach kolorystycznych,
Do stosowania w profilach drewnianych, PVC i stalowych, badane i certyfikowane zgodnie z obowiązującymi normami.

DE **Verdeckte scharniere.**
Verdeckte Scharniere sind die perfekte Symbiose aus Funktionalität und Design. Geeignet für verschiedene Sektoren, vom Wohnbereich bis zur Industrie, bieten wir eine breite Palette von Modellen mit der Möglichkeit, in Farbe und Größe zu variieren. Sie sind mit Holz, PVC und Metall kompatibel, zertifiziert und entsprechen den CE-Richtlinien.

RU **Скрытые петли.**
Потайные петли представляют собой идеальное сочетание функциональности и дизайна. Данные изделия применяются в различных сферах - от жилых домов до промышленных сооружений; предлагается широкий модельный ряд с возможностью выбора цвета и размера. Могут сочетаться с деревом, ПВХ и металлом; прошли сертификацию и соответствуют директивам ЕС.

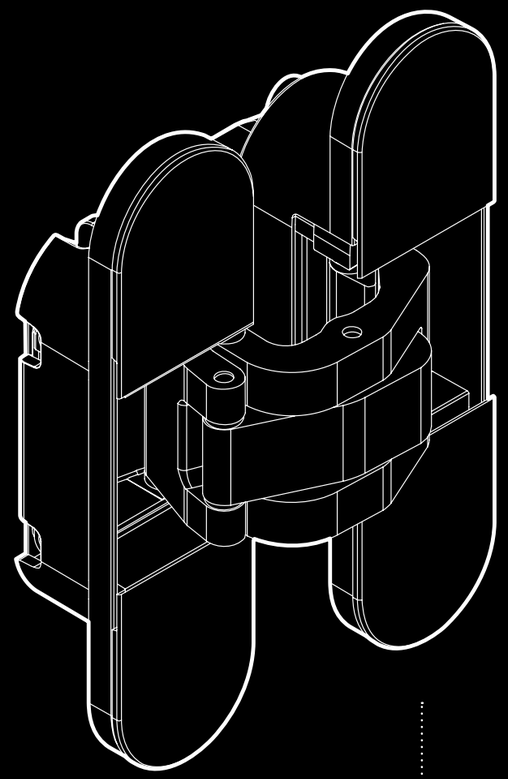

FIRE RESISTANCE

FEUERBESTÄNDIGKEIT

ODPORNOŚĆ OGNIOWA

ОГНЕСТОЙКОСТЬ

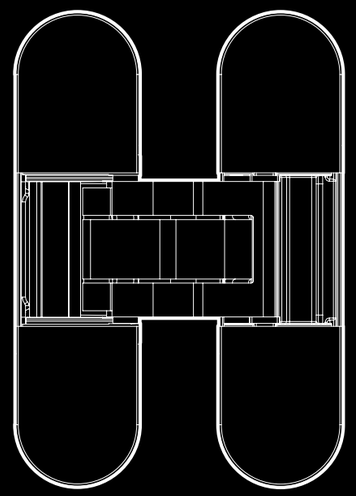

GREAT FLEXIBILITY AND RANGE

GROSSE FLEXIBILITÄT UND AUSWAHL

WSZECHSTRONNOŚĆ I SZEROKA GAMA

ГИБКОСТЬ В ПРИМЕНЕНИИ И
ОБШИРНЫЙ АССОРТИМЕНТ

DESIGN & TECHNOLOGY

EN **Design & technology.**
Quality and design, strength and colour, the innovation of a product that reinvents itself and becomes the star.

DE **Design und technik.**
Qualität und Design, Stärke und Farbe, die Innovation eines Produkts, das sich selbst neu erfindet und zum Star wird.

PL **Design i technologia.**
Jakość i design, wytrzymałość i kolor, innowacyjność produktu.

RU **Дизайн и технологии.**
Качество и дизайн, прочность и расцветки: непрестанно обновляемая продукция, вносящая свежую струю и уверенно выходящая на первый план.

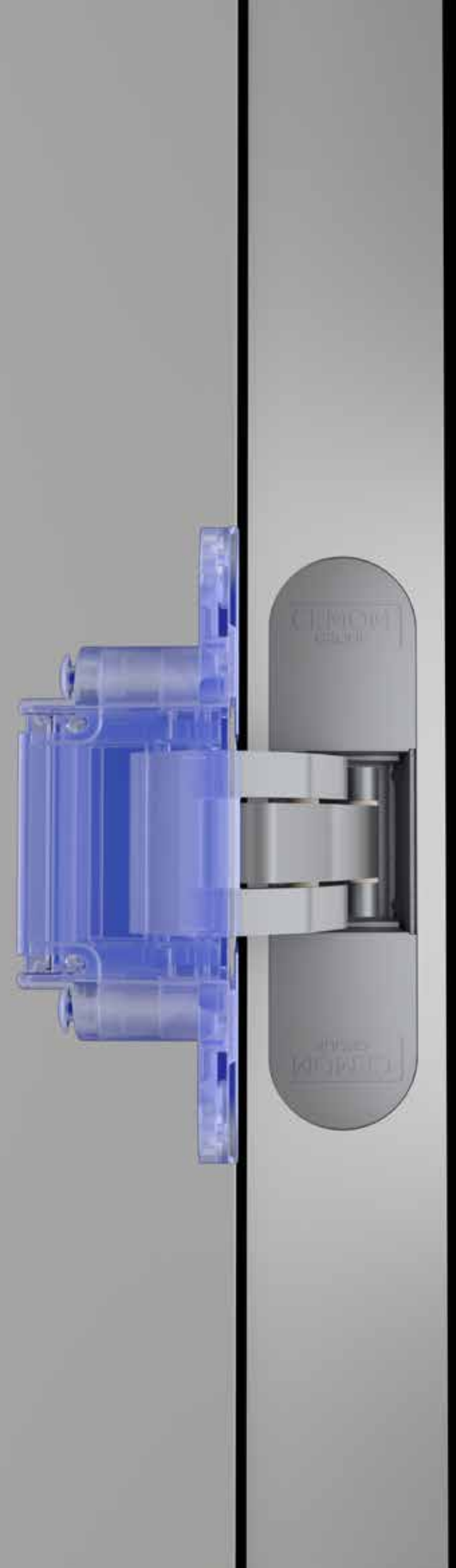

PRODUCT INDEX

PRODUKTINDEX
INDEKS PRODUKTÓW
УКАЗАТЕЛЬ ПРОДУКЦИИ

8 **ESTETIC 978**
10 **ESTETIC 978 3D-ME**
12 **ESTETIC W978**
14 **ESTETIC W978/A**
16 **ESTETIC 4001/A**
18 **ESTETIC A601**
20 **ESTETIC 27**
22 **ESTETIC ALU 60/A M**
24 **ESTETIC 1821/A**
26 **ESTETIC 80**
28 **ESTETIC 80 HP**
30 **ESTETIC 80ss304**
32 **ESTETIC 80A**
34 **ESTETIC 80/A HP**
36 **ESTETIC 80/A HP M**
38 **ESTETIC 100**
40 **ESTETIC 100E**
42 **ESTETIC 100 M**
44 **ESTETIC 130+8**
46 **ESTETIC 130+8E**
48 **ESTETIC 150**
50 **ESTETIC 150E**
52 **ESTETIC 200**
54 **ESTETIC 200E**
56 **SIMPLY 1078ss304**
58 **SIMPLY 8925**
60 **SIMPLY 8925 R+**

ESTETIC 978

EN

- completely invisible hinge for left- and right-handed doors
- load capacity 40 kg/2 hinges
- for use in wooden, steel and aluminum profiles
- for non-rebated doors
- lubrication-free bearing
- 3D adjustment (side +/-2mm, height +/- 2.5mm, compression +/- 1mm)
- ABS front covers
- 180° opening angle

DE

- komplett verdeckt liegendes Scharnier für rechts- und linksseitige Türen
- Belastbarkeit 40 kg/2 Scharniere
- für den Einsatz in Holz-, Stahl- und Aluminiumprofilen
- für ungefälzte Türen
- schmierungsfreies Lager
- 3D-Einstellung (Seite+/-2mm, Höhe +/- 2,5mm, Druck +/- 1mm)
- ABS-Frontabdeckungen
- 180° Öffnungswinkel

PL

- całkowicie ukryty zawias dla drzwi lewych i prawych
- nośność 40 kg/2 zawiasy
- do stosowania w profilach drewnianych, stalowych i aluminiowych
- do drzwi bezprzylgowych
- bezobsługowe łożyska
- regulacja 3D (pozioma +/-2mm, wysokość +/- 2,5mm, docisk uszczelki +/- 1mm)
- nasadki maskujące ABS
- kąt otwarcia 180°

RU

- полностью скрытая петля для лево- и правосторонних дверей
- допустимая нагрузка 40 кг/2 петли
- для использования с деревянными, стальными и алюминиевыми профилями
- для дверей без демпфера для дверей без четверти/притвора
- бессмазочный подшипник не требует смазки
- трехмерная регулировка (по горизонтали+/-2 мм, по высоте +/- 2,5 мм, по прижиму +/- 1 мм)
- накладки из АБС-пластика
- угол открывания 180°

classification according to / klassifizierung nach / klasyfikacja według / классификация согласно **EN 1935**

2	7	2	0	1	*	0	7

* corrosion resistance depending on the finish / Korrosionsbeständigkeit je nach Ausführung / odporność na korozję w zależności od wykończenia / коррозионная стойкость зависит от отделки

FINISHING / FINISH / WYKOŃCZENIE / ОТДЕЛКА

customised finishes on request / kundenspezifische Ausführungen auf Anfrage
niestandardowe wykończenia na życzenie / индивидуальная отделка по запросу

8031
Brass
Messing
Mosiądz
Латунь

8033
Bronze
Bronze
Brąz
Бронза

8034
Old brass
Altmessing
Mosiądz starzony
Состаренная латунь

8038
Special bronze
Spezialbronze
Brąz starzony
Специальная бронза

8040
Chrome
Chrom
Chrom
Хром

8046
Satin brass
Satiniert messing
Złoty satyna
Сатинированная латунь

8050
Nickel
Nickel
Nikiel
Никель

8054
Satin nickel
Satiniert nickel
Nikiel satyna
Сатинированный никель

Satin chrome covers
Satinierte chromabdeckungen
Osłony satynowy chrom
Накладки Сатинированный хром

9005s
Black matte
Schwarz matt
Czarny mat
Черный матовый

9016s
White matte
Weiß matt
Biały mat
Белый матовый

8060
grey
grau
szary
серый

8060/2
metallized
metallisiert
metalizowane
металлизация

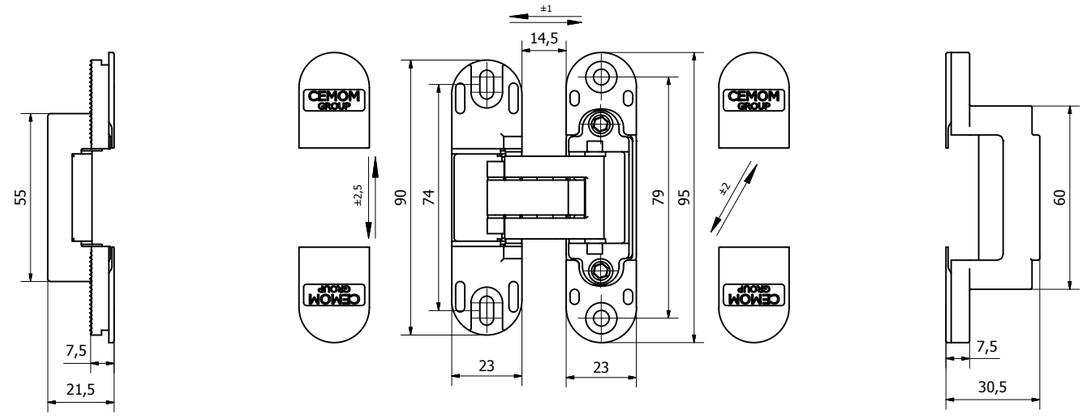

LOAD CAPACITY / BELASTBARKEIT / NOŚNOŚĆ / ДОПУСТИМАЯ НАГРУЗКА

Hinges number Anzahl Scharniere Liczba zawiasów Количество петель	Door width Türbreite Szerokość skrzydła Ширина двери	700 mm	800 mm	900 mm	1000 mm
2		51 Kg	45 Kg	40 Kg	36 Kg
3		57 Kg	51 Kg	45 Kg	41 Kg
4		64 Kg	56 Kg	50 Kg	45 Kg

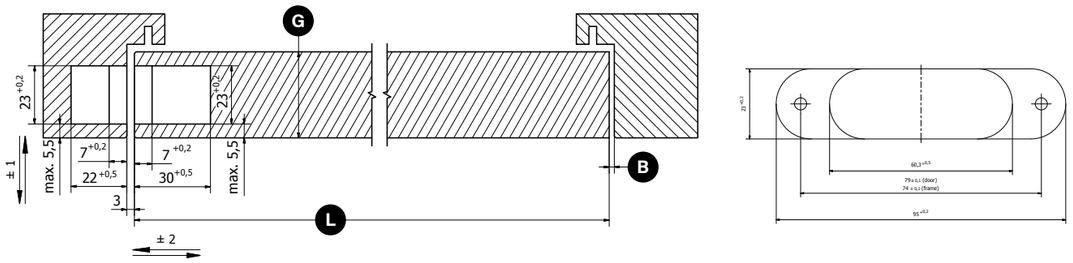

HINGE POSITION / SCHARNIERPOSITION / UMIEJSCOWIENIE ZAWIASÓW / РАСПОЛОЖЕНИЕ ПЕТЛИ

	G Door thickness Dicke der Tür Grubość skrzydła Толщина двери	L Door width Türbreite Szerokość skrzydła Ширина двери	700 mm	800 mm	900 mm	1000 mm
B Minimum gap Mindestabstand Minimalna skrzydła Минимальный зазор	30 mm		3 mm	2 mm	2 mm	2 mm
	40 mm		3 mm	3 mm	2 mm	2 mm
	50 mm		4 mm	3 mm	3 mm	2 mm

ESTETIC
978 3D-ME

EN

- completely invisible hinge for left- and right-handed doors
- load capacity 60 kg/2 hinges
- for use in wooden, steel and aluminum profiles
- for non-rebated doors
- lubrication-free bearing
- 3D adjustment (side +/-2mm, height +/- 2mm, compression +/- 1mm)
- ABS front covers
- 180° opening angle

DE

- komplett verdeckt liegendes Scharnier für rechts- und linksseitige Türen
- Belastbarkeit 60 kg/2 Scharniere
- für den Einsatz in Holz-, Stahl- und Aluminiumprofilen
- für ungefälzte Türen
- schmierungsfreies Lager
- 3D-Einstellung (Seite+/-2mm, Höhe +/- 2mm, Druck +/- 1mm)
- ABS-Frontabdeckungen
- 180° Öffnungswinkel

PL

- całkowicie ukryty zawias dla drzwi lewych i prawych
- nośność 60 kg/2 zawiasy
- do stosowania w profilach drewnianych, stalowych i aluminiowych
- do drzwi bezprzylgowych
- bezobsługowe łożyska
- regulacja 3D (pozioma +/-2mm, wysokość +/- 2mm, docisk uszczelki +/- 1mm)
- nasadki maskujące ABS
- kąt otwarcia 180°

RU

- полностью скрытая петля для лево- и правосторонних дверей
- допустимая нагрузка 60 кг/2 петли
- для использования с деревянными, стальными и алюминиевыми профилями
- для дверей без демпфера для дверей без четверти/притвора
- бессмазочный подшипник не требует смазки
- трехмерная регулировка (по горизонтали+/-2 мм, по высоте +/- 2 мм, по прижиму +/- 1 мм)
- накладки из АБС-пластика
- угол открывания 180°

Covered by European Technical Assessment / abgedeckt durch die Europäische Technische Bewertung / objęte Europejską Oceną Techniczną / согласно ETA (Европейская Техническая оценка) **ETA-23/0190.** Classification according to / klassifizierung nach / klasyfikacja według / классификация согласно **EN 1935** and **EAD 020001-01-0405.**

2	7	3	1	1	*	0	10

* corrosion resistance depending on the finish / Korrosionsbeständigkeit je nach Ausführung / odporność na korozję w zależności od wykończenia / коррозионная стойкость зависит от отделки

FINISHING / FINISH / WYKOŃCZENIE / ОТДЕЛКА

customised finishes on request / kundenspezifische Ausführungen auf Anfrage
niestandardowe wykończenia na życzenie / индивидуальная отделка по запросу

8031
Brass
Messing
Mosiądz
Латунь

8033
Bronze
Bronze
Brąz
Бронза

8034
Old brass
Altmessing
Mosiądz starzony
Состаренная латунь

8038
Special bronze
Spezialbronze
Brąz starzony
Специальная бронза

8040
Chrome
Chrom
Chrom
Хром

8046
Satin brass
Satiniert messing
Złoty satyna
Сатинированная латунь

8050
Nickel
Nickel
Nikiel
Никель

8054
Satin nickel
Satiniert nickel
Nikiel satyna
Сатинированный никель

Satin chrome covers
Satinierte chromabdeckungen
Osłony satynowy chrom
Накладки Сатинированный хром

9005s
Black matte
Schwarz matt
Czarny mat
Черный матовый

9016s
White matte
Weiß matt
Biały mat
Белый матовый

8060
grey
grau
szary
серый

8060/2
metallized
metallisiert
metalizowane
металлизация

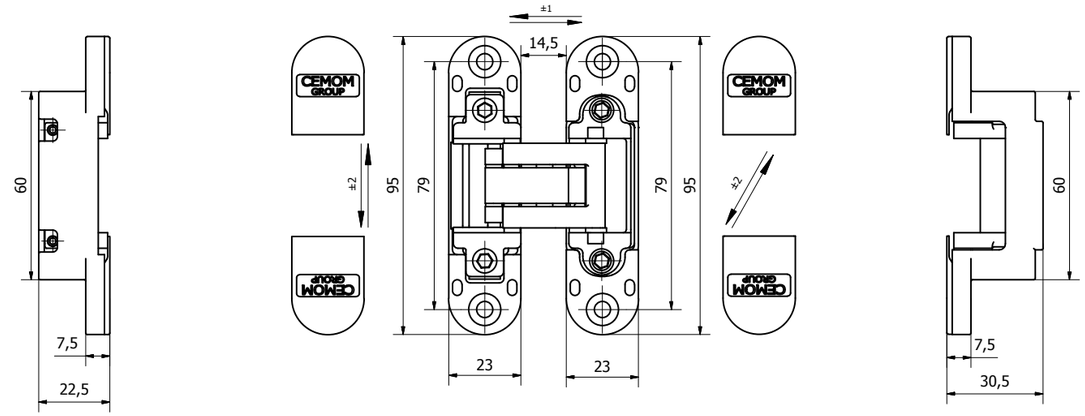

LOAD CAPACITY / BELASTBARKEIT / NOŚNOŚĆ / ДОПУСТИМАЯ НАГРУЗКА

Hinges number Anzahl Scharniere Liczba zawiasów Количество петель	Door width Türbreite Szerokość skrzydła Ширина двери	700 mm	800 mm	900 mm	1000 mm
2		77 Kg	68 Kg	60 Kg	54 Kg
3		87 Kg	77 Kg	68 Kg	61 Kg
4		92 Kg	82 Kg	72 Kg	65 Kg

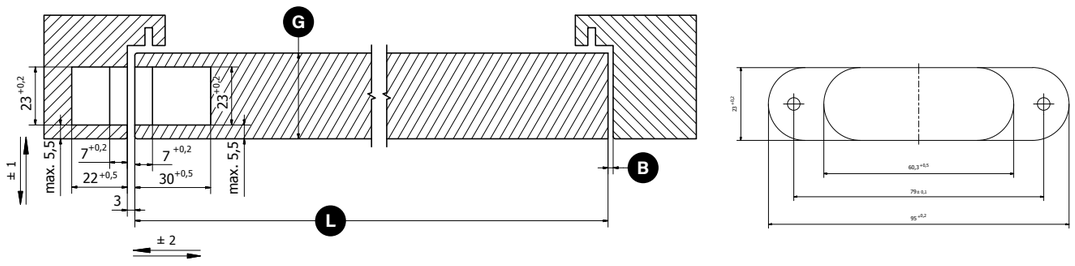

HINGE POSITION / SCHARNIERPOSITION / UMIEJSCOWIENIE ZAWIASÓW / РАСПОЛОЖЕНИЕ ПЕТЛИ

	G Door thickness Dicke der Tür Grubość skrzydła Толщина двери	L Door width Türbreite Szerokość skrzydła Ширина двери	700 mm	800 mm	900 mm	1000 mm
Minimum gap Mindestabstand Minimalna skrzydła Минимальный зазор B	40 mm		3 mm	2 mm	2 mm	2 mm
	50 mm		3 mm	3 mm	2 mm	2 mm
	60 mm		3 mm	3 mm	3 mm	2 mm

ESTETIC
W978

EN

- completely invisible hinge for left- and right-handed doors
- load capacity 60 kg/2 hinges
- for use in wooden, steel and aluminum profiles
- for non-rebated doors
- lubrication-free bearing
- 3D adjustment (side +/-2mm, height +/- 2mm, compression +/- 1mm)
- without covers
- 180° opening angle

DE

- komplett verdeckt liegendes Scharnier für rechts- und linksseitige Türen
- Belastbarkeit 60 kg/2 Scharniere
- für den Einsatz in Holz-, Stahl- und Aluminiumprofilen
- für ungefälzte Türen
- schmierungsfreies Lager
- 3D-Einstellung (Seite+/-2mm, Höhe +/- 2mm, Druck +/- 1mm)
- ohne Abdeckungen
- 180° Öffnungswinkel

PL

- całkowicie ukryty zawias dla drzwi lewych i prawych
- nośność 60 kg/2 zawiasy
- do stosowania w profilach drewnianych, stalowych i aluminiowych
- do drzwi bezprzylgowych
- bezobsługowe łożyska
- regulacja 3D (pozioma +/-2mm, wysokość +/- 2mm, docisk uszczelki +/- 1mm)
- bez nasadek
- kąt otwarcia 180°

RU

- полностью скрытая петля для лево- и правосторонних дверей
- допустимая нагрузка 60 кг/2 петли
- для использования с деревянными, стальными и алюминиевыми профилями
- для дверей без демпфера для дверей без четверти/притвора
- бессмазочный подшипник не требует смазки
- трехмерная регулировка (по горизонтали+/-2 мм, по высоте +/- 2 мм, по прижиму +/- 1 мм)
- без накладок
- угол открывания 180°
- материал замак, без декортаивных накладок

classification according to / klassifizierung nach / klasyfikacja według / классификация согласно **EN 1935**

2	7	3	0	1	*	0	10

* corrosion resistance depending on the finish / Korrosionsbeständigkeit je nach Ausführung / odporność na korozję w zależności od wykończenia / коррозионная стойкость зависит от отделки

FINISHING / FINISH / WYKOŃCZENIE / ОТДЕЛКА

customised finishes on request / kundenspezifische Ausführungen auf Anfrage
niestandardowe wykończenia na życzenie / индивидуальная отделка по запросу

8050
Nickel
Nickel
Nikiel
Никель

8054
Satin nickel
Satiniert nickel
Nikiel satyna
Сатинированный никель

8060
Satin chrome
Satiniert Chrom
Chrom satyna
Сатинированный хром

9005s
Black matte
Schwarz matt
Czarny mat
Черный матовый

9016s
White matte
Weiß matt
Biały mat
Белый матовый

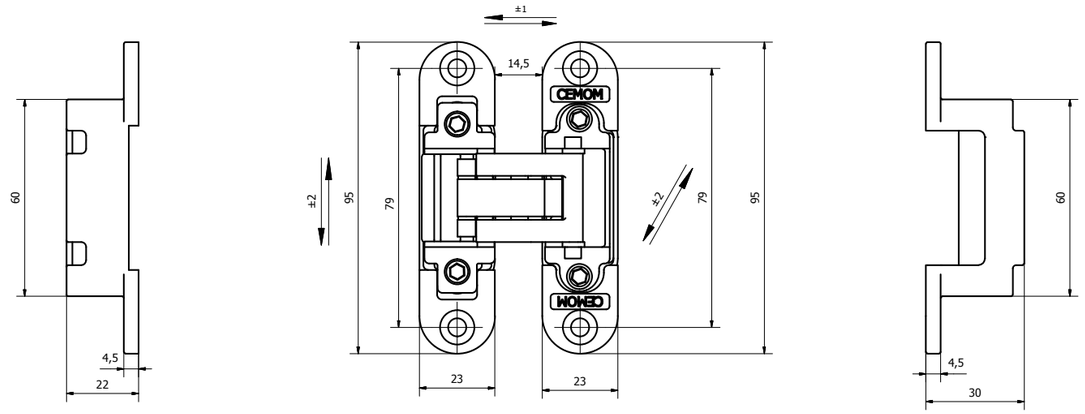

LOAD CAPACITY / BELASTBARKEIT / NOŚNOŚĆ / ДОПУСТИМАЯ НАГРУЗКА

Hinges number Anzahl Scharniere Liczba zawiasów Количество петель	Door width Türbreite Szerokość skrzydła Ширина двери	700 mm	800 mm	900 mm	1000 mm
2		77 Kg	68 Kg	60 Kg	54 Kg
3		87 Kg	77 Kg	68 Kg	61 Kg
4		96 Kg	85 Kg	75 Kg	68 Kg

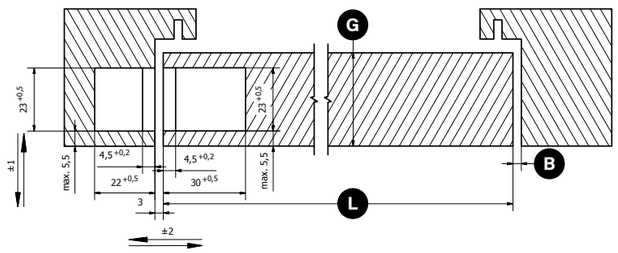

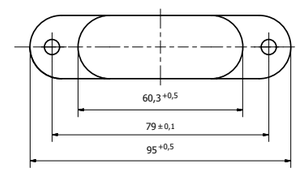

HINGE POSITION / SCHARNIERPOSITION / UMIEJSCOWIENIE ZAWIASÓW / РАСПОЛОЖЕНИЕ ПЕТЛИ

	G Door thickness Dicke der Tür Grubość skrzydła Толщина двери	L Door width Türbreite Szerokość skrzydła Ширина двери	700 mm	800 mm	900 mm	1000 mm
B Minimum gap Mindestabstand Minimalna skrzydła Минимальный зазор	34 mm		3 mm	2 mm	2 mm	2 mm
	40 mm		3 mm	3 mm	2 mm	2 mm
	50 mm		3 mm	3 mm	3 mm	2 mm

ESTETIC W978/A

EN

- completely invisible hinge for left- and right-handed doors
- load capacity 60 kg/2 hinges
- for use in wooden, steel and aluminum profiles
- for non-rebated doors
- lubrication-free bearing
- 3D adjustment (side +/-2mm, height +/- 2mm, compression +/- 1mm)
- ABS front covers
- 180° opening angle

DE

- komplett verdeckt liegendes Scharnier für rechts- und linksseitige Türen
- Belastbarkeit 60 kg/2 Scharniere
- für den Einsatz in Holz-, Stahl- und Aluminiumprofilen
- für ungefälzte Türen
- schmierungsfreies Lager
- 3D-Einstellung (Seite+/-2mm, Höhe +/- 2mm, Druck +/- 1mm)
- ABS-Frontabdeckungen
- 180° Öffnungswinkel

PL

- całkowicie ukryty zawias dla drzwi lewych i prawych
- nośność 60 kg/2 zawiasy
- do stosowania w profilach drewnianych, stalowych i aluminiowych
- do drzwi bezprzylgowych
- bezobsługowe łożyska
- regulacja 3D (pozioma +/-2mm, wysokość +/- 2mm, docisk uszczelki +/- 1mm)
- nasadki maskujące ABS
- kąt otwarcia 180°

RU

- полностью скрытая петля для лево- и правосторонних дверей
- допустимая нагрузка 60 кг/2 петли
- для использования с деревянными, стальными и алюминиевыми профилями
- для дверей без демпфера
- бессмазочный подшипник
- трехмерная регулировка (по горизонтали+/-2 мм, по высоте +/- 2 мм, по прижиму +/- 1 мм)
- накладки из АБС-пластика
- угол открывания 180°

FINISHING / FINISH / WYKOŃCZENIE / ОТДЕЛКА

customised finishes on request / kundenspezifische Ausführungen auf Anfrage
niestandardowe wykończenia na życzenie / индивидуальная отделка по запросу

8031
Brass
Messing
Mosiądz
Латунь

8033
Bronze
Bronze
Brąz
Бронза

8034
Old brass
Altmessing
Mosiądz starzony
Состаренная латунь

8038
Special bronze
Spezialbronze
Brąz starzony
Специальная бронза

8040
Chrome
Chrom
Chrom
Хром

8046
Satin brass
Satiniert messing
Złoty satyna
Сатинированная латунь

8050
Nickel
Nickel
Nikiel
Никель

8054
Satin nickel
Satiniert nickel
Nikiel satyna
Сатинированный никель

Satin chrome covers
Satinierte chromabdeckungen
Osłony satynowy chrom
Накладки Сатинированный хром

9005s
Black matte
Schwarz matt
Czarny mat
Черный матовый

9016s
White matte
Weiß matt
Biały mat
Белый матовый

8060
grey
grau
szary
серый

8060/2
metallized
metallisiert
metalizowane
металлизация

classification according to / klassifizierung nach / klasyfikacja według / классификация согласно **EN 1935**

2	7	3	0	1	*	0	10

* corrosion resistance depending on the finish / Korrosionsbeständigkeit je nach Ausführung / odporność na korozję w zależności od wykończenia / коррозионная стойкость зависит от отделки

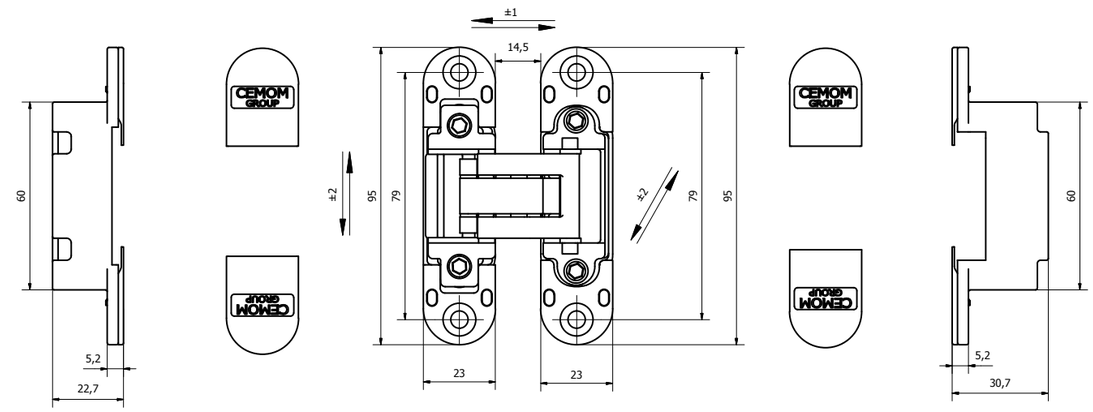

LOAD CAPACITY / BELASTBARKEIT / NOŚNOŚĆ / ДОПУСТИМАЯ НАГРУЗКА

Hinges number / Anzahl Scharniere / Liczba zawiasów / Количество петель	Door width / Türbreite / Szerokość skrzydła / Ширина двери	700 mm	800 mm	900 mm	1000 mm
2		77 Kg	68 Kg	60 Kg	54 Kg
3		87 Kg	77 Kg	68 Kg	61 Kg
4		96 Kg	85 Kg	75 Kg	68 Kg

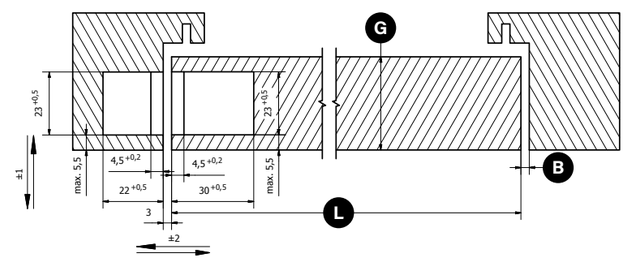

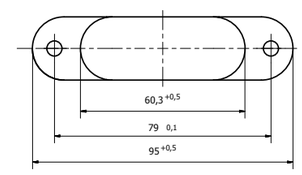

HINGE POSITION / SCHARNIERPOSITION / UMIEJSCOWIENIE ZAWIASÓW / РАСПОЛОЖЕНИЕ ПЕТЛИ

	G Door thickness / Dicke der Tür / Grubość skrzydła / Толщина двери	L Door width / Türbreite / Szerokość skrzydła / Ширина двери	700 mm	800 mm	900 mm	1000 mm
B Minimum gap / Mindestabstand / Minimalna skrzydła / Минимальный зазор	34 mm		3 mm	2 mm	2 mm	2 mm
	40 mm		3 mm	3 mm	2 mm	2 mm
	50 mm		3 mm	3 mm	3 mm	2 mm

ESTETIC 4001/A

EN

- completely invisible hinge for left- and right-handed doors
- load capacity 60 kg/2 hinges
- for use in wooden, steel and aluminum profiles
- for non-rebated doors
- lubrication-free bearing
- 3D adjustment (side +/-2mm, height +/- 2mm, compression +/- 1mm)
- ABS front covers
- 180° opening angle

DE

- komplett verdeckt liegendes Scharnier für rechts- und linksseitige Türen
- Belastbarkeit 60 kg/2 Scharniere
- für den Einsatz in Holz-, Stahl- und Aluminiumprofilen
- für ungefälzte Türen
- schmierungsfreies Lager
- 3D-Einstellung (Seite+/-2mm, Höhe +/- 2mm, Druck +/- 1mm)
- ABS-Frontabdeckungen
- 180° Öffnungswinkel

PL

- całkowicie ukryty zawias dla drzwi lewych i prawych
- nośność 60 kg/2 zawiasy
- do stosowania w profilach drewnianych, stalowych i aluminiowych
- do drzwi bezprzylgowych
- bezobsługowe łożyska
- regulacja 3D (pozioma +/-2mm, wysokość +/- 2mm, docisk uszczelki +/- 1mm)
- nasadki maskujące ABS
- kąt otwarcia 180°

RU

- полностью скрытая петля для лево- и правосторонних дверей
- допустимая нагрузка 60 кг/2 петли
- для использования с деревянными, стальными и алюминиевыми профилями
- для дверей без демпфера для дверей без четверти/притвора
- бессмазочный подшипник не требует смазки
- трехмерная регулировка (по горизонтали+/-2 мм, по высоте +/- 2 мм, по прижиму +/- 1 мм)
- накладки из АБС-пластика
- угол открывания 180°

classification according to / klassifizierung nach / klasyfikacja według / классификация согласно **EN 1935**

2	7	3	0	1	*	0	10

* corrosion resistance depending on the finish / Korrosionsbeständigkeit je nach Ausführung / odporność na korozję w zależności od wykończenia / коррозионная стойкость зависит от отделки

FINISHING / FINISH / WYKOŃCZENIE / ОТДЕЛКА

customised finishes on request / kundenspezifische Ausführungen auf Anfrage
niestandardowe wykończenia na życzenie / индивидуальная отделка по запросу

8031
Brass
Messing
Mosiądz
Латунь

8033
Bronze
Bronze
Brąz
Бронза

8034
Old brass
Altmessing
Mosiądz starzony
Состаренная латунь

8038
Special bronze
Spezialbronze
Brąz starzony
Специальная бронза

8040
Chrome
Chrom
Chrom
Хром

8046
Satin brass
Satiniert messing
Złoty satyna
Сатинированная латунь

8050
Nickel
Nickel
Nikiel
Никель

8054
Satin nickel
Satiniert nickel
Nikiel satyna
Сатинированный никель

Satin chrome covers
Satinierte chromabdeckungen
Osłony satynowy chrom
Накладки Сатинированный хром

8060
grey
grau
szary
серый

8060/2
metallized
metallisiert
metalizowane
металлизация

9005s
Black matte
Schwarz matt
Czarny mat
Черный матовый

9016s
White matte
Weiß matt
Biały mat
Белый матовый

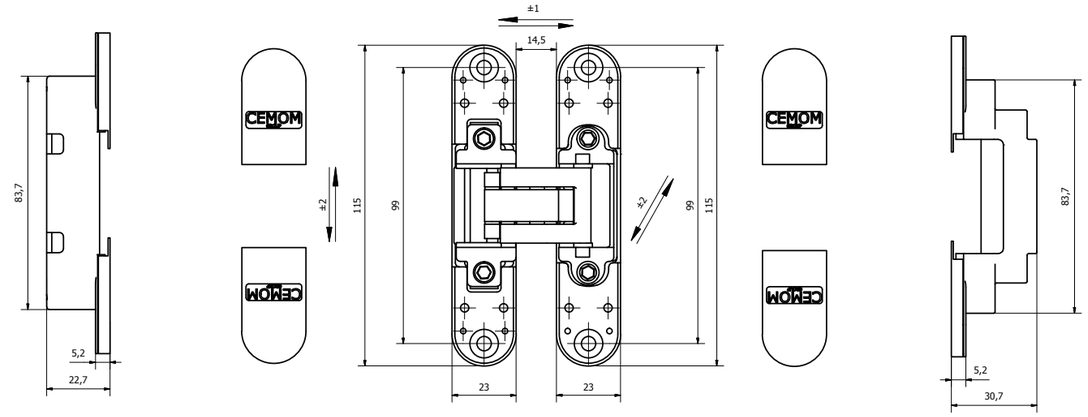

LOAD CAPACITY / BELASTBARKEIT / NOŚNOŚĆ / ДОПУСТИМАЯ НАГРУЗКА

Hinges number Anzahl Scharniere Liczba zawiasów Количество петель	Door width Türbreite Szerokość skrzydła Ширина двери	700 mm	800 mm	900 mm	1000 mm
2		77 Kg	68 Kg	60 Kg	54 Kg
3		87 Kg	77 Kg	68 Kg	61 Kg
4		96 Kg	85 Kg	75 Kg	68 Kg

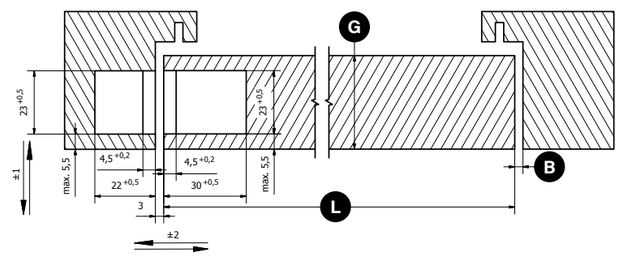

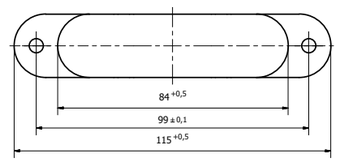

HINGE POSITION / SCHARNIERPOSITION / UMIEJSCOWIENIE ZAWIASÓW / РАСПОЛОЖЕНИЕ ПЕТЛИ

	G Door thickness Dicke der Tür Grubość skrzydła Толщина двери	L Door width Türbreite Szerokość skrzydła Ширина двери	700 mm	800 mm	900 mm	1000 mm
Minimum gap Mindestabstand Minimalna skrzydła Минимальный зазор B	34 mm		3 mm	2 mm	2 mm	2 mm
	40 mm		3 mm	3 mm	2 mm	2 mm
	50 mm		3 mm	3 mm	3 mm	2 mm

ESTETIC A601

EN

- completely invisible hinge for left- and right-handed doors
- load capacity 50 kg/2 hinges
- for use in wooden, steel and aluminum profiles
- for non-rebated doors
- lubrication-free bearing
- 3D adjustment (side +/-2mm, height +/- 2.5mm, compression +/- 1mm)
- ABS front covers
- 180° opening angle

DE

- komplett verdeckt liegendes Scharnier für rechts- und linksseitige Türen
- Belastbarkeit 50 kg/2 Scharniere
- für den Einsatz in Holz-, Stahl- und Aluminiumprofilen
- für ungefälzte Türen
- schmierungsfreies Lager
- 3D-Einstellung (Seite+/-2mm, Höhe +/- 2,5mm, Druck +/- 1mm)
- ABS-Frontabdeckungen
- 180° Öffnungswinkel

PL

- całkowicie ukryty zawias dla drzwi lewych i prawych
- nośność 50 kg/2 zawiasy
- do stosowania w profilach drewnianych, stalowych i aluminiowych
- do drzwi bezprzylgowych
- bezobsługowe łożyska
- regulacja 3D (pozioma +/-2mm, wysokość +/- 2,5mm, docisk uszczelki +/- 1mm)
- nasadki maskujące ABS
- kąt otwarcia 180°

RU

- полностью скрытая петля для лево- и правосторонних дверей со смещением оси/асимметричная
- допустимая нагрузка 50 кг/2 петли
- для использования с деревянными, стальными и алюминиевыми профилями
- для дверей без демпфера ля дверей без четверти/притвора
- бессмазочный подшипник не требует смазки
- трехмерная регулировка (по горизонтали+/-2 мм, по высоте +/- 2,5 мм, по прижиму +/- 1 мм)
- накладки из АБС-пластика
- угол открывания 180°

FINISHING / FINISH / WYKOŃCZENIE / ОТДЕЛКА

customised finishes on request / kundenspezifische Ausführungen auf Anfrage
niestandardowe wykończenia na życzenie / индивидуальная отделка по запросу

8031
Brass
Messing
Mosiądz
Латунь

8033
Bronze
Bronze
Brąz
Бронза

8034
Old brass
Altmessing
Mosiądz starzony
Состаренная латунь

8038
Special bronze
Spezialbronze
Brąz starzony
Специальная бронза

8040
Chrome
Chrom
Chrom
Хром

8046
Satin brass
Satiniert messing
Złoty satyna
Сатинированная латунь

8050
Nickel
Nickel
Nikiel
Никель

8054
Satin nickel
Satiniert nickel
Nikiel satyna
Сатинированный никель

Satin chrome covers
Satinierte chromabdeckungen
Osłony satynowy chrom
Накладки Сатинированный хром

9005s
Black matte
Schwarz matt
Czarny mat
Черный матовый

9016s
White matte
Weiß matt
Biały mat
Белый матовый

8060
grey
grau
szary
серый

8060/2
metallized
metallisiert
metalizowane
металлизация

classification according to / klassifizierung nach / klasyfikacja według / классификация согласно **EN 1935**

2	7	2	0	1	*	0	7

* corrosion resistance depending on the finish / Korrosionsbeständigkeit je nach Ausführung / odporność na korozję w zależności od wykończenia / коррозионная стойкость зависит от отделки

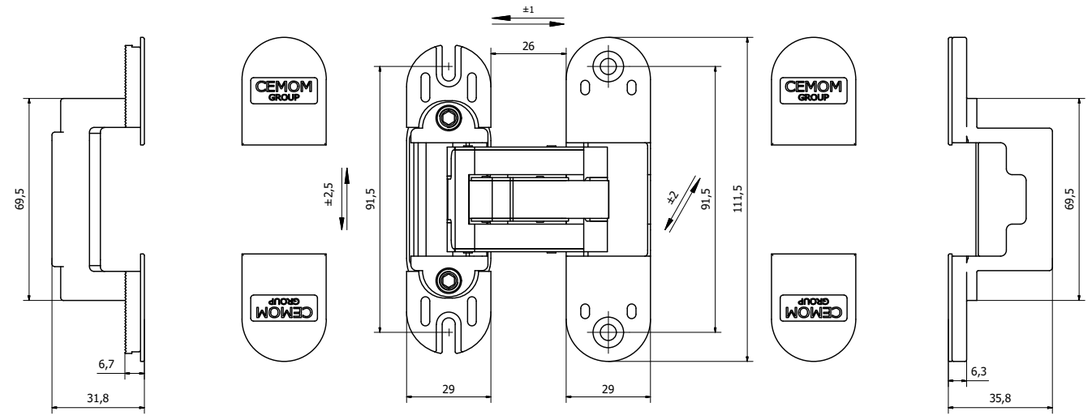

LOAD CAPACITY / BELASTBARKEIT / NOŚNOŚĆ / ДОПУСТИМАЯ НАГРУЗКА

Hinges number Anzahl Scharniere Liczba zawiasów Количество петель	Door width Türbreite Szerokość skrzydła Ширина двери	700 mm	800 mm	900 mm	1000 mm
2		64 Kg	56 Kg	50 Kg	45 Kg
3		72 Kg	63 Kg	56 Kg	50 Kg
4		80 Kg	70 Kg	62 Kg	56 Kg

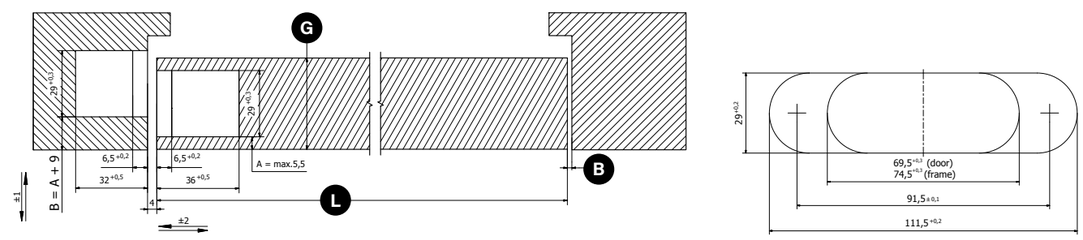

HINGE POSITION / SCHARNIERPOSITION / UMIEJSCOWIENIE ZAWIASÓW / РАСПОЛОЖЕНИЕ ПЕТЛИ

	G Door thickness Dicke der Tür Grubość skrzydła Толщина двери	L Door width Türbreite Szerokość skrzydła Ширина двери	700 mm	800 mm	900 mm	1000 mm
Minimum gap Mindestabstand Minimalna skrzydła Минимальный зазор B	40 mm		3 mm	2 mm	2 mm	2 mm
	50 mm		3 mm	3 mm	2 mm	2 mm
	60 mm		3 mm	3 mm	3 mm	2 mm

ESTETIC 27

EN

- completely invisible hinge for left- and right-handed doors
- load capacity 60 kg/2 hinges
- for use in wooden, steel and aluminum profiles
- for non-rebated doors
- lubrication-free bearing
- 3D adjustment (side +3/-2mm, height +/- 3mm, compression +/- 1mm)
- ABS front covers
- 180° opening angle

DE

- komplett verdeckt liegendes Scharnier für rechts- und linksseitige Türen
- Belastbarkeit 60 kg/2 Scharniere
- für den Einsatz in Holz-, Stahl- und Aluminiumprofilen
- für ungefälzte Türen
- schmierungsfreies Lager
- 3D-Einstellung (Seite +3/-2mm, Höhe +/- 3mm, Druck +/- 1mm)
- ABS-Frontabdeckungen
- 180° Öffnungswinkel

PL

- całkowicie ukryty zawias dla drzwi lewych i prawych
- nośność 60 kg/2 zawiasy
- do stosowania w profilach drewnianych, stalowych i aluminiowych
- do drzwi bezprzylgowych
- bezobsługowe łożyska
- regulacja 3D (pozioma +3/-2mm, wysokość +/- 3mm, docisk uszczelki +/- 1mm)
- nasadki maskujące ABS
- kąt otwarcia 180°

RU

- полностью скрытая петля для лево- и правосторонних дверей
- допустимая нагрузка 60 кг/2 петли
- для использования с деревянными, стальными и алюминиевыми профилями
- для дверей без демпфера для дверей без четверти/притвора
- бессмазочный подшипник не требует смазки
- трехмерная регулировка (по горизонтали +3/-2мм, по высоте +/- 3мм, по прижиму +/- 1мм)
- накладки из АБС-пластика
- угол открывания 180°

FINISHING / FINISH / WYKOŃCZENIE / ОТДЕЛКА

customised finishes on request / kundenspezifische Ausführungen auf Anfrage
niestandardowe wykończenia na życzenie / индивидуальная отделка по запросу

8031
Brass
Messing
Mosiądz
Латунь

8033
Bronze
Bronze
Brąz
Бронза

8034
Old brass
Altmessing
Mosiądz starzony
Состаренная латунь

8038
Special bronze
Spezialbronze
Brąz starzony
Специальная бронза

8040
Chrome
Chrom
Chrom
Хром

8046
Satin brass
Satiniert messing
Złoty satyna
Сатинированная латунь

8050
Nickel
Nickel
Nikiel
Никель

8054
Satin nickel
Satiniert nickel
Nikiel satyna
Сатинированный никель

Satin chrome covers
Satinierte chromabdeckungen
Osłony satynowy chrom
Накладки Сатинированный хром

9005s
Black matte
Schwarz matt
Czarny mat
Черный матовый

9016s
White matte
Weiß matt
Biały mat
Белый матовый

8060
grey
grau
szary
серый

8060/2
metallized
metallisiert
metalizowane
металлизация

classification according to / klassifizierung nach / klasyfikacja według / классификация согласно **EN 1935**

2	7	3	0	1	*	0	10

* corrosion resistance depending on the finish / Korrosionsbeständigkeit je nach Ausführung / odporność na korozję w zależności od wykończenia / коррозионная стойкость зависит от отделки

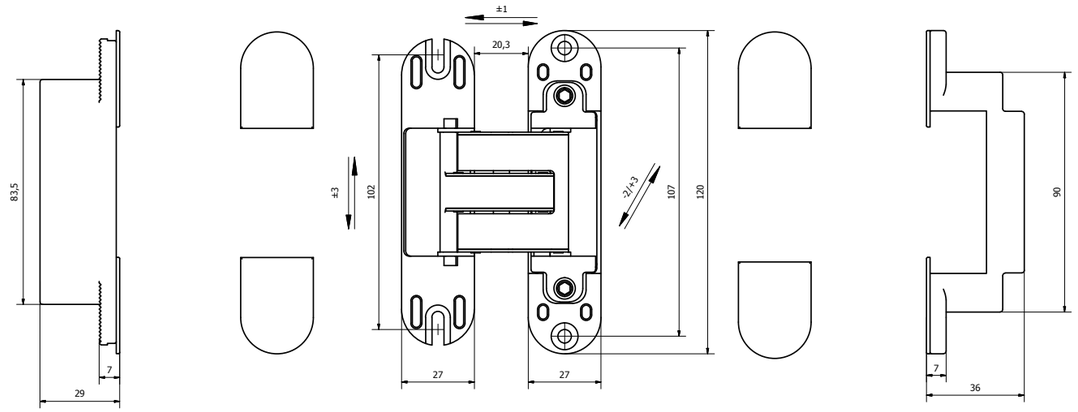

LOAD CAPACITY / BELASTBARKEIT / NOŚNOŚĆ / ДОПУСТИМАЯ НАГРУЗКА

Hinges number Anzahl Scharniere Liczba zawiasów Количество петель	Door width Türbreite Szerokość skrzydła Ширина двери	700 mm	800 mm	900 mm	1000 mm
2		77 Kg	68 Kg	60 Kg	54 Kg
3		87 Kg	77 Kg	68 Kg	61 Kg
4		96 Kg	85 Kg	75 Kg	68 Kg

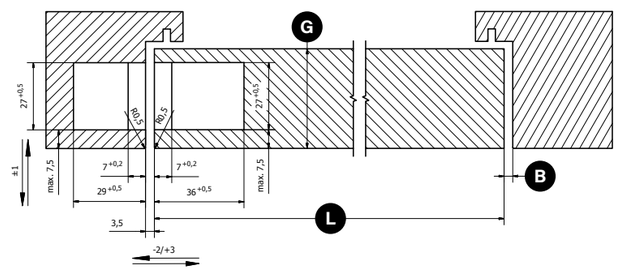

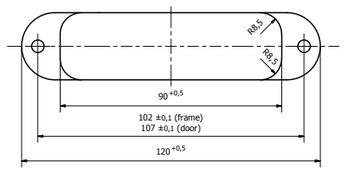

HINGE POSITION / SCHARNIERPOSITION / UMIEJSCOWIENIE ZAWIASÓW / РАСПОЛОЖЕНИЕ ПЕТЛИ

	G Door thickness Dicke der Tür Grubość skrzydła Толщина двери	L Door width Türbreite Szerokość skrzydła Ширина двери	700 mm	800 mm	900 mm	1000 mm
Minimum gap Mindestabstand Minimalna skrzydła Минимальный зазор B	34 mm		3 mm	2 mm	2 mm	2 mm
	40 mm		3 mm	3 mm	2 mm	2 mm
	50 mm		3 mm	3 mm	3 mm	2 mm

ESTETIC ALU 60/A M

EN

- completely invisible hinge for left- and right-handed doors
- load capacity 60 kg/2 hinges
- for use in wooden, steel and especially for aluminum profiles
- for non-rebated doors
- lubrication-free bearing
- 3D adjustment (side +/-2mm, height +/- 2.5mm, compression +/- 1mm)
- steel front covers
- 180° opening angle

DE

- komplett verdeckt liegendes Scharnier für rechts- und linksseitige Türen
- Belastbarkeit 60 kg/2 Scharniere
- für den Einsatz in Holz-, Stahl- und speziell für Aluminiumprofile
- für ungefälzte Türen
- schmierungsfreies Lager
- 3D-Einstellung (Seite +/-2mm, Höhe +/- 2,5mm, Druck +/- 1mm)
- Stahlfrontabdeckungen
- 180° Öffnungswinkel

PL

- całkowicie ukryty zawias do drzwi lewych i prawych
- nośność 60 kg/2 zawiasy
- do stosowania w profilach drewnianych, stalowych a zwłaszcza aluminiowych
- do drzwi bezprzylgowych
- bezobsługowe łożyska
- regulacja 3D (pozioma +/-2mm, wysokość +/- 2,5mm, docisk uszczelki +/- 1mm)
- nasadki maskujące ABS
- kąt otwarcia 180°

RU

- полностью скрытая петля для лево- и правосторонних дверей
- допустимая нагрузка 60 кг/2 петли
- для использования с деревянными, стальными и, в первую очередь, алюминиевыми профилями
- для дверей без демпфера для дверей без четверти/притвора
- бессмазочный подшипник не требует смазки
- трехмерная регулировка (по горизонтали+/-2 мм, по высоте +/- 2,5 мм, по прижиму +/- 1 мм)
- стальные накладки
- угол открывания 180°

classification according to / klassifizierung nach / klasyfikacja według / классификация согласно **EN 1935**

2	7	3	0	1	*	0	10

* corrosion resistance depending on the finish / Korrosionsbeständigkeit je nach Ausführung / odporność na korozję w zależności od wykończenia / коррозионная стойкость зависит от отделки

FINISHING / FINISH / WYKOŃCZENIE / ОТДЕЛКА

customised finishes on request / kundenspezifische Ausführungen auf Anfrage
niestandardowe wykończenia na życzenie / индивидуальная отделка по запросу

e8054
Satin nickel epoxy
Satiniert nickel epoxid
Nikiel satyna epoksydowy
Эпоксидное покрытие
Сатинированный никель

e8060
Satin chrome epoxy
Satiniert chrom epoxid
Satynowy chrom epoksydowy
Эпоксидное покрытие
Сатинированный хром

e9005s
Black matte epoxy
Schwarz matt epoxid
Czarny mat epoksydowy
Черное матовое эпоксидное покрытие

e9016s
White matte epoxy
Weiß matt epoxid
Biały mat epoksydowy
Белое матовое эпоксидное покрытие

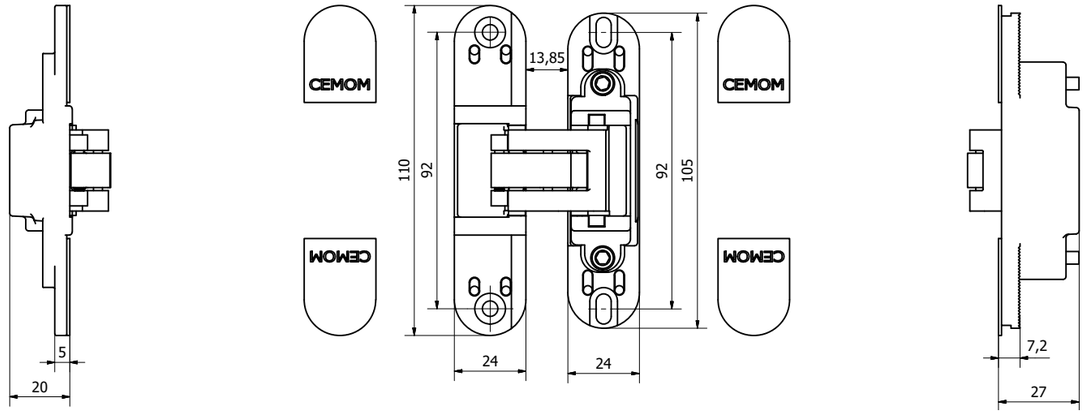

LOAD CAPACITY / BELASTBARKEIT / NOŚNOŚĆ / ДОПУСТИМАЯ НАГРУЗКА

Hinges number Anzahl Scharniere Liczba zawiasów Количество петель	Door width Türbreite Szerokość skrzydła Ширина двери	700 mm	800 mm	900 mm	1000 mm
2		77 Kg	68 Kg	60 Kg	54 Kg
3		87 Kg	77 Kg	68 Kg	61 Kg
4		96 Kg	85 Kg	75 Kg	68 Kg

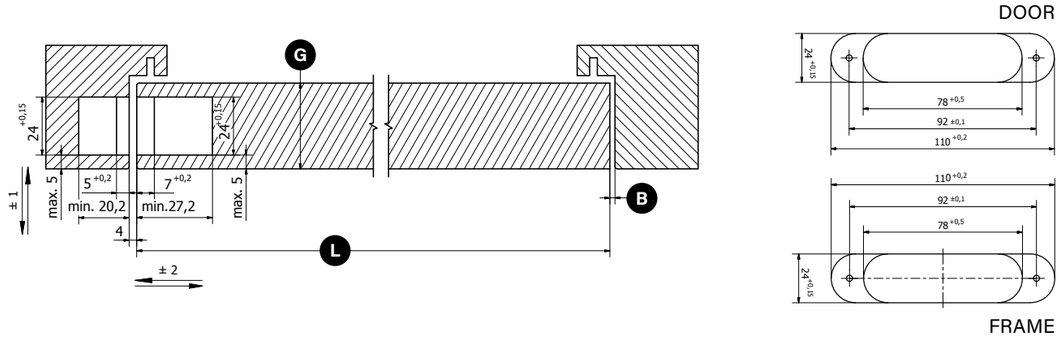

HINGE POSITION / SCHARNIERPOSITION / UMIEJSCOWIENIE ZAWIASÓW / РАСПОЛОЖЕНИЕ ПЕТЛИ

	G Door thickness Dicke der Tür Grubość skrzydła Толщина двери	L Door width Türbreite Szerokość skrzydła Ширина двери	700 mm	800 mm	900 mm	1000 mm
B Minimum gap Mindestabstand Minimalna skrzydła Минимальный зазор	34 mm		3 mm	2 mm	2 mm	2 mm
	40 mm		3 mm	3 mm	2 mm	2 mm
	50 mm		3 mm	3 mm	3 mm	2 mm

ESTETIC 1821/A

EN

- completely invisible hinge for left- and right-handed doors
- load capacity 80 kg/2 hinges
- for use in wooden, steel and aluminum profiles
- for non-rebated doors and flush rebated doors
- lubrication-free bearing
- 3D adjustment (side +/-3mm, height +/-3mm, compression +/- 1.5mm)
- steel front covers
- 180° opening angle

DE

- komplett verdeckt liegendes Scharnier für rechts- und linksseitige Türen
- Belastbarkeit 80 kg/2 Scharniere
- für den Einsatz in Holz-, Stahl- und Aluminiumprofilen
- für ungefälzte Türen und bündig gefälzte Türen
- schmierungsfreies Lager
- 3D-Einstellung (Seite +/-3mm, Höhe +/- 3mm, Druck +/- 1,5mm)
- Stahlfrontabdeckungen
- 180° Öffnungswinkel

PL

- całkowicie ukryty zawias do drzwi lewych i prawych
- nośność 80 kg/2 zawiasy
- do stosowania w profilach drewnianych, stalowych i aluminiowych
- do drzwi bezprzylgowych, w tym z odwrotną przylgą
- bezobsługowe łożyska
- regulacja 3D (pozioma +/-3mm, wysokość +/- 3mm, docisk uszczelki +/- 1,5mm)
- stalowe nasadki maskujące
- kąt otwarcia 180°

RU

- полностью скрытая петля для лево- и правосторонних дверей
- допустимая нагрузка 80 кг/2 петли
- для использования с деревянными, стальными и
- алюминиевыми профилями
- для дверей без демпфера и дверей скрытого монтажа, обратного открывания или в узкую четверть
- бессмазочный подшипник не требует смазки
- трехмерная регулировка (по горизонтали +/-3 мм, по высоте +/- 3мм, по прижиму +/- 1,5 мм), стальные накладки
- угол открывания 180°

classification according to / klassifizierung nach / klasyfikacja według / классификация согласно **EN 1935**

3	7	4	0	1	*	0	11

* corrosion resistance depending on the finish / Korrosionsbeständigkeit je nach Ausführung / odporność na korozję w zależności od wykończenia / коррозионная стойкость зависит от отделки

FINISHING / FINISH / WYKOŃCZENIE / ОТДЕЛКА

customised finishes on request / kundenspezifische Ausführungen auf Anfrage
niestandardowe wykończenia na życzenie / индивидуальная отделка по запросу

8031
Brass
Messing
Mosiądz
Латунь

8046
Satin brass
Satiniert messing
Złoty satyna
Сатинированная латунь

e8054
Satin nickel epoxy
Satiniert nickel epoxid
Nikiel satyna epoksydowy
Эпоксидное покрытие
Сатинированный никель

e8060
Satin chrome epoxy
Satiniert chrom epoxid
Satynowy chrom epoksydowy
Эпоксидное покрытие
Сатинированный хром

e9005s
Black matte epoxy
Schwarz matt epoxid
Czarny mat epoksydowy
Черное матовое эпоксидное покрытие

e9016s
White matte epoxy
Weiß matt epoxid
Biały mat epoksydowy
Белое матовое эпоксидное покрытие

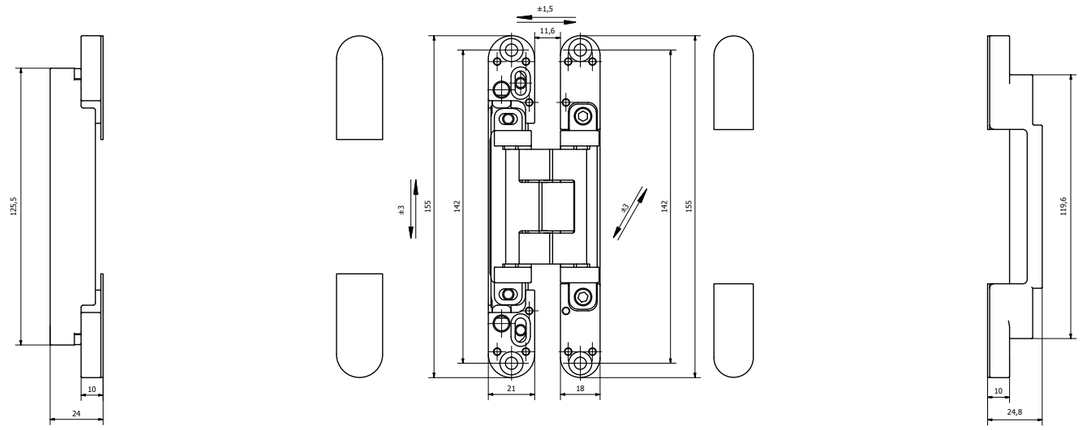

LOAD CAPACITY / BELASTBARKEIT / NOŚNOŚĆ / ДОПУСТИМАЯ НАГРУЗКА

Hinges number Anzahl Scharniere Liczba zawiasów Количество петель	Door width Türbreite Szerokość skrzydła Ширина двери	700 mm	800 mm	900 mm	1000 mm
2		103 Kg	90 Kg	80 Kg	72 Kg
3		115 Kg	100 Kg	90 Kg	81 Kg
4		129 Kg	113 Kg	100 Kg	90 Kg

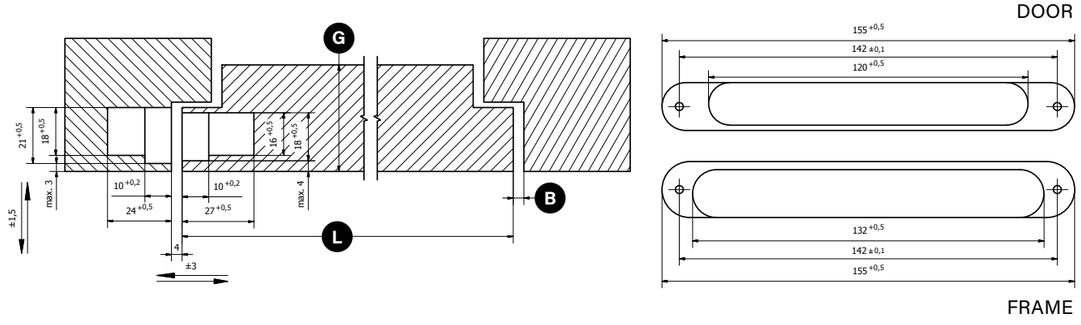

HINGE POSITION / SCHARNIERPOSITION / UMIEJSCOWIENIE ZAWIASÓW / РАСПОЛОЖЕНИЕ ПЕТЛИ

	G Door thickness Dicke der Tür Grubość skrzydła Толщина двери	L Door width Türbreite Szerokość skrzydła Ширина двери	700 mm	800 mm	900 mm	1000 mm
Minimum gap Mindestabstand Minimalna skrzydła Минимальный зазор B	30 mm		3 mm	2 mm	2 mm	2 mm
	40 mm		3 mm	2 mm	2 mm	2 mm
	45 mm		3 mm	3 mm	2 mm	2 mm

ESTETIC 80

EN

- completely invisible hinge for left- and right-handed doors
- load capacity 80 kg/2 hinges
- for use in wooden, steel and aluminum profiles
- for non-rebated doors
- lubrication-free bearing
- 3D adjustment (side +/-2mm, height +/- 2mm, compression +/- 1mm)
- without covers
- 180° opening angle

DE

- komplett verdeckt liegendes Scharnier für rechts- und linksseitige Türen
- Belastbarkeit 80 kg/2 Scharniere
- für den Einsatz in Holz-, Stahl- und Aluminiumprofilen
- für ungefälzte Türen
- schmierungsfreies Lager
- 3D-Einstellung (Seite+/-2mm, Höhe +/- 2mm, Druck +/- 1mm)
- ohne Abdeckungen
- 180° Öffnungswinkel

PL

- całkowicie ukryty zawias dla drzwi lewych i prawych
- nośność 80 kg/2 zawiasy
- do stosowania w profilach drewnianych, stalowych i aluminiowych
- do drzwi bezprzylgowych
- bezobsługowe łożyska
- regulacja 3D (pozioma +/-2mm, wysokość +/- 2mm, docisk uszczelki +/- 1mm)
- bez nasadek
- kąt otwarcia 180°

RU

- полностью скрытая петля для лево- и правосторонних дверей
- допустимая нагрузка 80 кг/2 петли
- для использования с деревянными, стальными и алюминиевыми профилями
- для дверей без демпфера для дверей без четверти/притвора
- бессмазочный подшипник не требует смазки
- трехмерная регулировка (по горизонтали+/-2 мм, по высоте +/- 2 мм, по прижиму +/- 1 мм)
- без накладок
- угол открывания 180°
- материал замак, без декоративных накладок

Covered by European Technical Assessment / abgedeckt durch die Europäische Technische Bewertung / objęte Europejską Oceną Techniczną / согласно ETA (Европейская Техническая оценка) **ETA-23/0190.** Classification according to / klassifizierung nach / klasyfikacja według / классификация согласно **EN 1935** and **EAD 020001-01-0405.**

3	7	4	1	1	*	0	11

* corrosion resistance depending on the finish / Korrosionsbeständigkeit je nach Ausführung / odporność na korozję w zależności od wykończenia / коррозионная стойкость зависит от отделки

FINISHING / FINISH / WYKOŃCZENIE / ОТДЕЛКА

customised finishes on request / kundenspezifische Ausführungen auf Anfrage
niestandardowe wykończenia na życzenie / индивидуальная отделка по запросу

8031
Brass
Messing
Mosiądz
Латунь

8033
Bronze
Bronze
Brąz
Бронза

8034
Old brass
Altmessing
Mosiądz starzony
Состаренная латунь

8038
Special bronze
Spezialbronze
Brąz starzony
Специальная бронза

8040
Chrome
Chrom
Chrom
Хром

8046
Satin brass
Satiniert messing
Złoty satyna
Сатинированная латунь

8050
Nickel
Nickel
Nikiel
Никель

8054
Satin nickel
Satiniert nickel
Nikiel satyna
Сатинированный никель

8060
Satin chrome
Satiniert Chrom
Chrom satyna
Сатинированный хром

9005s
Black matte
Schwarz matt
Czarny mat
Черный матовый

9016s
White matte
Weiß matt
Biały mat
Белый матовый

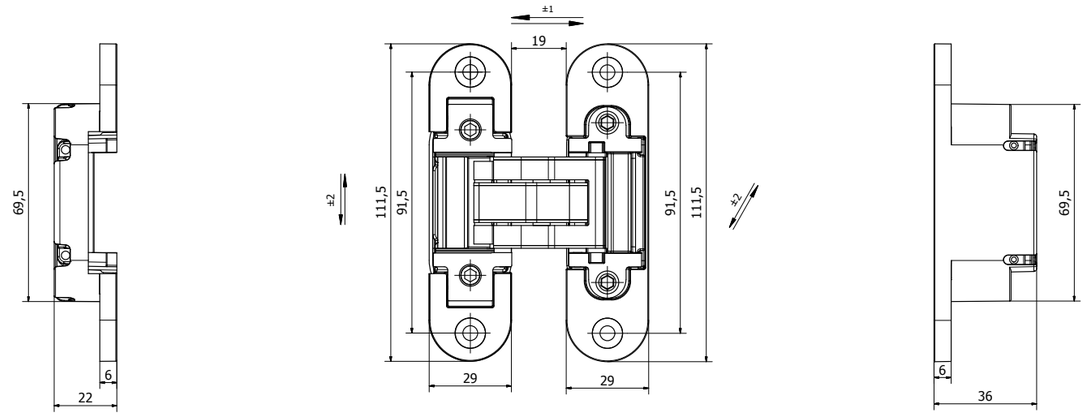

LOAD CAPACITY / BELASTBARKEIT / NOŚNOŚĆ / ДОПУСТИМАЯ НАГРУЗКА

Hinges number Anzahl Scharniere Liczba zawiasów Количество петель	Door width Türbreite Szerokość skrzydła Ширина двери	700 mm	800 mm	900 mm	1000 mm
2		103 Kg	90 Kg	80 Kg	72 Kg
3		115 Kg	100 Kg	90 Kg	81 Kg
4		129 Kg	113 Kg	100 Kg	90 Kg

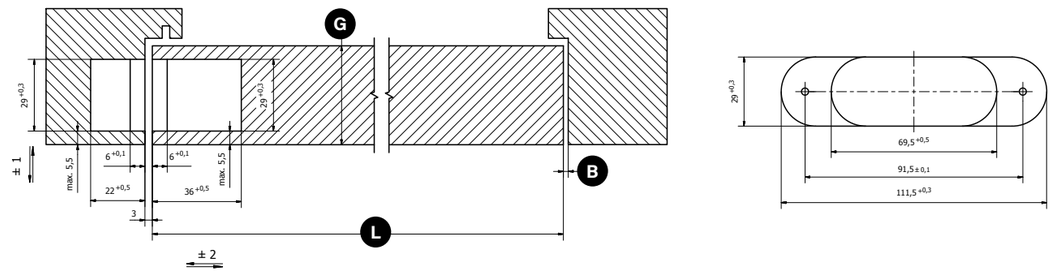

HINGE POSITION / SCHARNIERPOSITION / UMIEJSCOWIENIE ZAWIASÓW / РАСПОЛОЖЕНИЕ ПЕТЛИ

	G Door thickness Dicke der Tür Grubość skrzydła Толщина двери	L Door width Türbreite Szerokość skrzydła Ширина двери	700 mm	800 mm	900 mm	1000 mm
Minimum gap Mindestabstand Minimalna skrzydła Минимальный зазор B	40 mm		3 mm	2 mm	2 mm	2 mm
	50 mm		3 mm	3 mm	2 mm	2 mm
	60 mm		4 mm	3 mm	3 mm	3 mm

ESTETIC 80 HP

EN

- completely invisible hinge for left- and right-handed doors
- load capacity 80 kg/2 hinges
- for use in wooden, steel and aluminum profiles
- for non-rebated doors
- lubrication-free bearing
- 3D adjustment (side +/-2mm, height +/- 2mm, compression +/- 1mm)
- without covers
- 180° opening angle

DE

- komplett verdeckt liegendes Scharnier für rechts- und linksseitige Türen
- Belastbarkeit 80 kg/2 Scharniere
- für den Einsatz in Holz-, Stahl- und Aluminiumprofilen
- für ungefälzte Türen
- schmierungsfreies Lager
- 3D-Einstellung (Seite+/-2mm, Höhe +/- 2mm, Druck +/- 1mm)
- ohne Abdeckungen
- 180° Öffnungswinkel

PL

- całkowicie ukryty zawias dla drzwi lewych i prawych
- nośność 80 kg/2 zawiasy
- do stosowania w profilach drewnianych, stalowych i aluminiowych
- do drzwi bezprzylgowych
- bezobsługowe łożyska
- regulacja 3D (strona +/-2mm, wysokość +/- 2mm, kompresja +/- 1mm)
- bez nasadek
- kąt otwarcia 180°

RU

- полностью скрытая петля для лево- и правосторонних дверей
- допустимая нагрузка 80 кг/2 петли
- для использования с деревянными, стальными и алюминиевыми профилями
- для дверей без демпфера для дверей без четверти/притвора
- бессмазочный подшипник не требует смазки
- трехмерная регулировка (по горизонтали+/-2 мм, по высоте +/- 2 мм, по прижиму +/- 1 мм)
- без накладок
- угол открывания 180°
- материал замак, без декоративных накладок

FINISHING / FINISH / WYKOŃCZENIE / ОТДЕЛКА

customised finishes on request / kundenspezifische Ausführungen auf Anfrage
niestandardowe wykończenia na życzenie / индивидуальная отделка по запросу

8031 Brass / Messing / Mosiądz / Латунь

8033 Bronze / Bronze / Brąz / Бронза

8034 Old brass / Altmessing / Mosiądz starzony / Состаренная латунь

8038 Special bronze / Spezialbronze / Brąz starzony / Специальная бронза

8040 Chrome / Chrom / Chrom / Хром

8046 Satin brass / Satiniert messing / Złoty satyna / Сатинированная латунь

8050 Nickel / Nickel / Nikiel / Никель

8054 Satin nickel / Satiniert nickel / Nikiel satyna / Сатинированный никель

8060 Satin chrome / Satiniert Chrom / Chrom satyna / Сатинированный хром

9005s Black matte / Schwarz matt / Czarny mat / Черный матовый

9016s White matte / Weiß matt / Biały mat / Белый матовый

classification according to / klassifizierung nach / klasyfikacja według / классификация согласно **EN 1935**

3	7	4	0	1	*	0	11

* corrosion resistance depending on the finish / Korrosionsbeständigkeit je nach Ausführung / odporność na korozję w zależności od wykończenia / коррозионная стойкость зависит от отделки

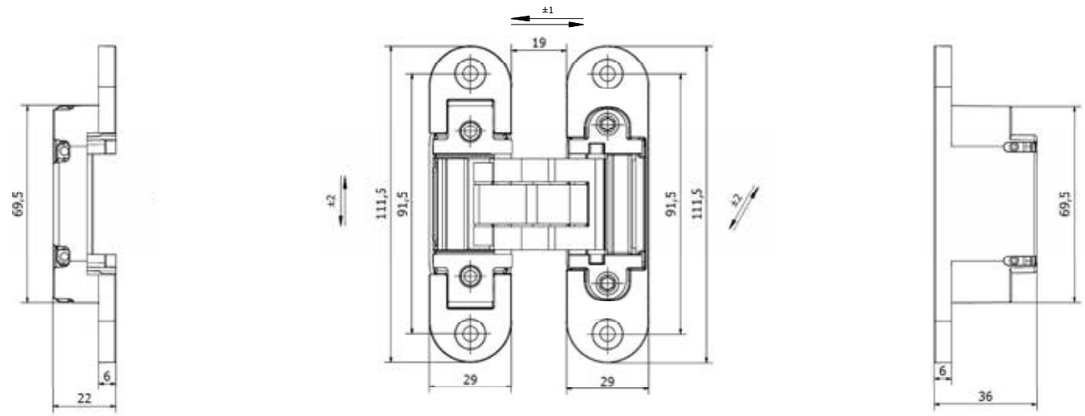

LOAD CAPACITY / BELASTBARKEIT / NOŚNOŚĆ / ДОПУСТИМАЯ НАГРУЗКА

Hinges number / Anzahl Scharniere / Liczba zawiasów / Количество петель	Door width / Türbreite / Szerokość skrzydła / Ширина двери	700 mm	800 mm	900 mm	1000 mm
2		103 Kg	90 Kg	80 Kg	72 Kg
3		115 Kg	100 Kg	90 Kg	81 Kg
4		129 Kg	113 Kg	100 Kg	90 Kg

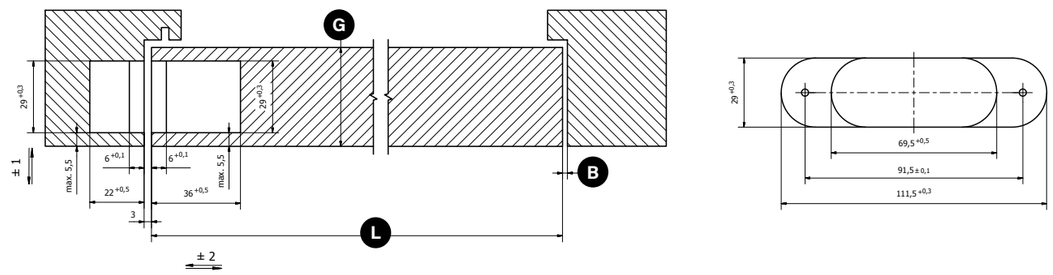

HINGE POSITION / SCHARNIERPOSITION / UMIEJSCOWIENIE ZAWIASÓW / РАСПОЛОЖЕНИЕ ПЕТЛИ

	G Door thickness / Dicke der Tür / Grubość skrzydła / Толщина двери	L Door width / Türbreite / Szerokość skrzydła / Ширина двери	700 mm	800 mm	900 mm	1000 mm
Minimum gap / Mindestabstand / Minimalna skrzydła / Минимальный зазор B	40 mm		3 mm	2 mm	2 mm	2 mm
	50 mm		3 mm	3 mm	2 mm	2 mm
	60 mm		4 mm	3 mm	3 mm	3 mm

ESTETIC 80ss304

EN

- completely invisible hinge for left- and right-handed doors
- load capacity 80 kg/2 hinges
- for use in wooden, steel and aluminum profiles
- for non-rebated doors
- lubrication-free bearing
- 3D adjustment (side +/-2mm, height +/- 2mm, compression +/- 1mm)
- stainless steel finishing
- 180° opening angle

DE

- komplett verdeckt liegendes Scharnier für rechts- und linksseitige Türen
- Belastbarkeit 80 kg/2 Scharniere
- für den Einsatz in Holz-, Stahl- und Aluminiumprofilen
- für ungefälzte Türen
- schmierungsfreies Lager
- 3D-Einstellung (Seite+/-2mm, Höhe +/- 2mm, Druck +/- 1mm)
- Edelstahl-Finish
- 180° Öffnungswinkel

PL

- całkowicie ukryty zawias dla drzwi lewych i prawych
- nośność 80 kg/2 zawiasy
- do stosowania w profilach drewnianych, stalowych i aluminiowych
- do drzwi bezprzylgowych
- bezobsługowe łożyska
- regulacja 3D (pozioma +/-2mm, wysokość +/- 2mm, docisk uszczelki +/- 1mm)
- zawias wykonany ze stali nierdzewnej
- bez nasadek
- kąt otwarcia 180°

RU

- полностью скрытая петля для лево- и правосторонних дверей
- допустимая нагрузка 80 кг/2 петли
- для использования с деревянными, стальными и алюминиевыми профилями
- для дверей без демпфера для дверей без четверти/притвора
- бессмазочный подшипник не требует смазки
- трехмерная регулировка (по горизонтали+/-2 мм, по высоте +/- 2 мм, по прижиму +/- 1 мм)
- отделка нержавеющая сталь
- угол открывания 180°

FINISHING / FINISH / WYKOŃCZENIE / ОТДЕЛКА

customised finishes on request / kundenspezifische Ausführungen auf Anfrage
niestandardowe wykończenia na życzenie / индивидуальная отделка по запросу

Stainless steel finishing
Edelstahl-Finish
Wykończenie ze stali nierdzewnej
Отделка Нержавеющая сталь

classification according to / klassifizierung nach / klasyfikacja według / классификация согласно **EN 1935**

3	7	4	0	1	3	0	11

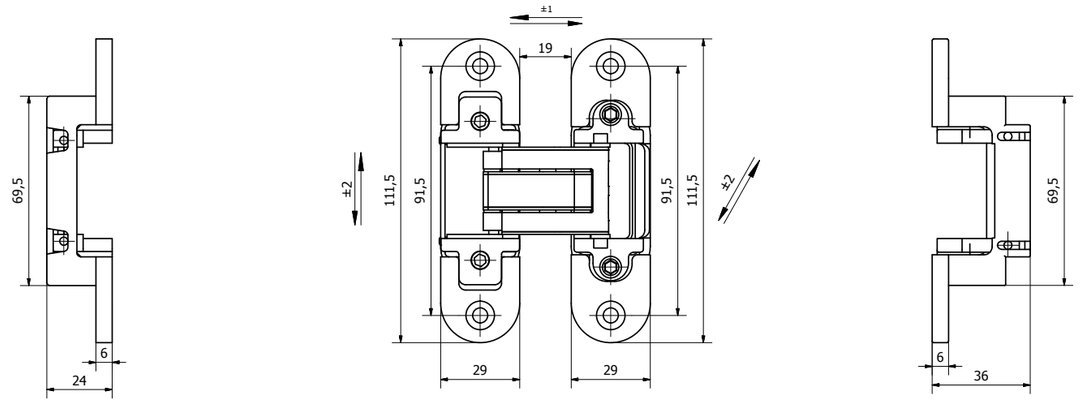

LOAD CAPACITY / BELASTBARKEIT / NOŚNOŚĆ / ДОПУСТИМАЯ НАГРУЗКА

Hinges number Anzahl Scharniere Liczba zawiasów Количество петель	Door width Türbreite Szerokość skrzydła Ширина двери	700 mm	800 mm	900 mm	1000 mm
2		103 Kg	90 Kg	80 Kg	72 Kg
3		115 Kg	100 Kg	90 Kg	81 Kg
4		129 Kg	113 Kg	100 Kg	90 Kg

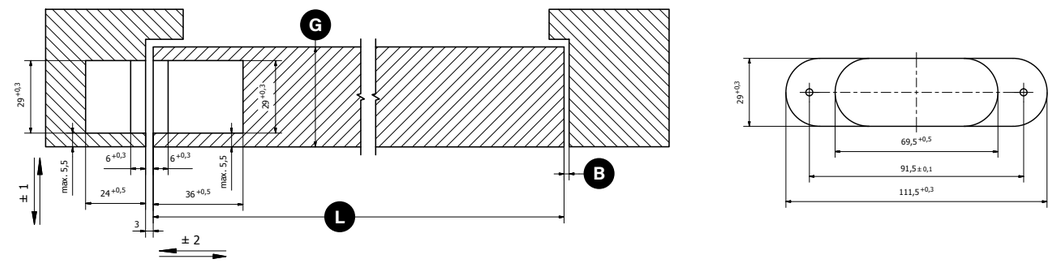

HINGE POSITION / SCHARNIERPOSITION / UMIEJSCOWIENIE ZAWIASÓW / РАСПОЛОЖЕНИЕ ПЕТЛИ

	G Door thickness Dicke der Tür Grubość skrzydła Толщина двери	L Door width Türbreite Szerokość skrzydła Ширина двери	700 mm	800 mm	900 mm	1000 mm
B Minimum gap Mindestabstand Minimalna skrzydła Минимальный зазор	40 mm		3 mm	2 mm	2 mm	2 mm
	50 mm		3 mm	3 mm	2 mm	2 mm
	60 mm		4 mm	3 mm	3 mm	3 mm

ESTETIC 80A

EN

- completely invisible hinge for left- and right-handed doors
- load capacity 80 kg/2 hinges
- for use in wooden, steel and aluminum profiles
- for non-rebated doors
- lubrication-free bearing
- 3D adjustment (side +/-2mm, height +/- 2mm, compression +/- 1mm)
- ABS front covers
- 180° opening angle

DE

- komplett verdeckt liegendes Scharnier für rechts- und linksseitige Türen
- Belastbarkeit 80 kg/2 Scharniere
- für den Einsatz in Holz-, Stahl- und Aluminiumprofilen
- für ungefälzte Türen
- schmierungsfreies Lager
- 3D-Einstellung (Seite+/-2mm, Höhe +/- 2mm, Druck +/- 1mm)
- ABS-Frontabdeckungen
- 180° Öffnungswinkel

PL

- całkowicie ukryty zawias dla drzwi lewych i prawych
- nośność 80 kg/2 zawiasy
- do stosowania w profilach drewnianych, stalowych i aluminiowych
- do drzwi bezprzylgowych
- bezobsługowe łożyska
- regulacja 3D (pozioma +/-2mm, wysokość +/- 2mm, docisk uszczelki +/- 1mm)
- nasadki maskujące ABS
- kąt otwarcia 180°

RU

- полностью скрытая петля для лево- и правосторонних дверей
- допустимая нагрузка 80 кг/2 петли
- для использования с деревянными, стальными и алюминиевыми профилями
- для дверей без демпфера для дверей без четверти/притвора
- бессмазочный подшипник не требует смазки
- трехмерная регулировка (по горизонтали+/-2 мм, по высоте +/- 2 мм, по прижиму +/- 1 мм)
- накладки из АБС-пластика
- угол открывания 180°

Covered by European Technical Assessment / abgedeckt durch die Europäische Technische Bewertung / objęte Europejską Oceną Techniczną / согласно ETA (Европейская Техническая оценка) **ETA-23/0190.** Classification according to / klassifizierung nach / klasyfikacja według / классификация согласно **EN 1935** and **EAD 020001-01-0405.**

3	7	4	1	1	*	0	11

* corrosion resistance depending on the finish / Korrosionsbeständigkeit je nach Ausführung / odporność na korozję w zależności od wykończenia / коррозионная стойкость зависит от отделки

FINISHING / FINISH / WYKOŃCZENIE / ОТДЕЛКА

customised finishes on request / kundenspezifische Ausführungen auf Anfrage
niestandardowe wykończenia na życzenie / индивидуальная отделка по запросу

8031
Brass
Messing
Mosiądz
Латунь

8033
Bronze
Bronze
Brąz
Бронза

8034
Old brass
Altmessing
Mosiądz starzony
Состаренная латунь

8038
Special bronze
Spezialbronze
Brąz starzony
Специальная бронза

8040
Chrome
Chrom
Chrom
Хром

8046
Satin brass
Satiniert messing
Złoty satyna
Сатинированная латунь

8050
Nickel
Nickel
Nikiel
Никель

8054
Satin nickel
Satiniert nickel
Nikiel satyna
Сатинированный никель

Satin chrome covers
Satinierte chromabdeckungen
Osłony satynowy chrom
Накладки Сатинированный хром

8060
grey
grau
szary
серый

8060/2
metallized
metallisiert
metalizowane
металлизация

9005s
Black matte
Schwarz matt
Czarny mat
Черный матовый

9016s
White matte
Weiß matt
Biały mat
Белый матовый

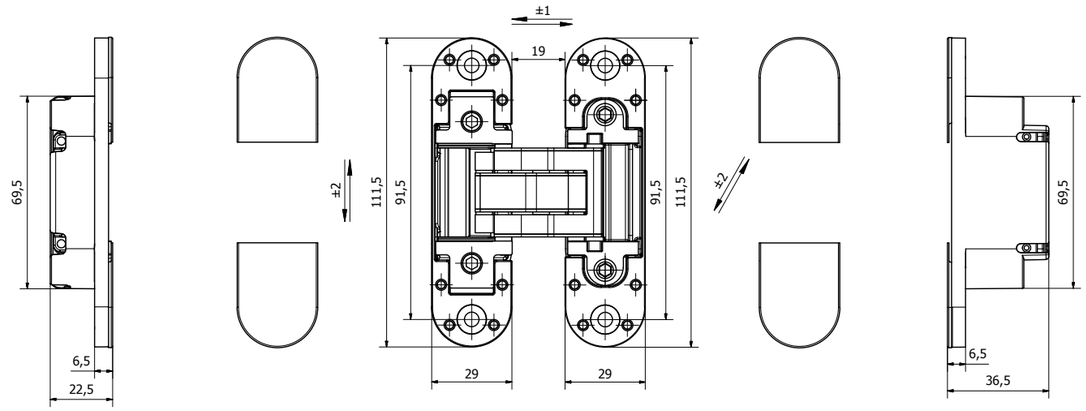

LOAD CAPACITY / BELASTBARKEIT / NOŚNOŚĆ / ДОПУСТИМАЯ НАГРУЗКА

Hinges number Anzahl Scharniere Liczba zawiasów Количество петель	Door width Türbreite Szerokość skrzydła Ширина двери	700 mm	800 mm	900 mm	1000 mm
2		103 Kg	90 Kg	80 Kg	72 Kg
3		115 Kg	100 Kg	90 Kg	81 Kg
4		129 Kg	113 Kg	100 Kg	90 Kg

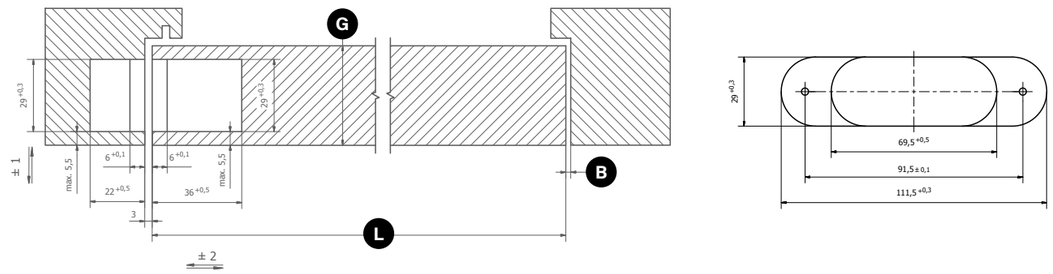

HINGE POSITION / SCHARNIERPOSITION / UMIEJSCOWIENIE ZAWIASÓW / РАСПОЛОЖЕНИЕ ПЕТЛИ

	G Door thickness Dicke der Tür Grubość skrzydła Толщина двери	L Door width Türbreite Szerokość skrzydła Ширина двери	700 mm	800 mm	900 mm	1000 mm
Minimum gap Mindestabstand Minimalna skrzydła Минимальный зазор B	40 mm		3 mm	2 mm	2 mm	2 mm
	50 mm		3 mm	3 mm	2 mm	2 mm
	60 mm		4 mm	3 mm	3 mm	3 mm

ESTETIC 80/A HP

EN

- completely invisible hinge for left- and right-handed doors
- load capacity 80 kg/2 hinges
- for use in wooden, steel and aluminum profiles
- for non-rebated doors
- lubrication-free bearing
- 3D adjustment (side +/-2mm, height +/- 2mm, compression +/- 1mm)
- ABS front covers
- 180° opening angle

DE

- komplett verdeckt liegendes Scharnier für rechts- und linksseitige Türen
- Belastbarkeit 80 kg/2 Scharniere
- für den Einsatz in Holz-, Stahl- und Aluminiumprofilen
- für ungefälzte Türen
- schmierungsfreies Lager
- 3D-Einstellung (Seite+/-2mm, Höhe +/- 2mm, Druck +/- 1mm)
- ABS-Frontabdeckungen
- 180° Öffnungswinkel

PL

- całkowicie ukryty zawias dla drzwi lewych i prawych
- nośność 80 kg/2 zawiasy
- do stosowania w profilach drewnianych, stalowych i aluminiowych
- do drzwi bezprzylgowych
- bezobsługowe łożyska
- regulacja 3D (pozioma +/-2mm, wysokość +/- 2mm, docisk uszczelki +/- 1mm)
- nasadki maskujące ABS
- kąt otwarcia 180°

RU

- полностью скрытая петля для лево- и правосторонних дверей
- допустимая нагрузка 80 кг/2 петли
- для использования с деревянными, стальными и алюминиевыми профилями
- для дверей без демпфера для дверей без четверти/притовра
- бессмазочный подшипник не требует смазки
- трехмерная регулировка (по горизонтали+/-2 мм, по высоте +/- 2 мм, по прижиму +/- 1 мм)
- стальные накладки на магнитах
- угол открывания 180°

classification according to / klassifizierung nach / klasyfikacja według / классификация согласно **EN 1935**

3	7	4	0	1	*	0	11

* corrosion resistance depending on the finish / Korrosionsbeständigkeit je nach Ausführung / odporność na korozję w zależności od wykończenia / коррозионная стойкость зависит от отделки

FINISHING / FINISH / WYKOŃCZENIE / ОТДЕЛКА

customised finishes on request / kundenspezifische Ausführungen auf Anfrage
niestandardowe wykończenia na życzenie / индивидуальная отделка по запросу

8031
Brass
Messing
Mosiądz
Латунь

8033
Bronze
Bronze
Brąz
Бронза

8034
Old brass
Altmessing
Mosiądz starzony
Состаренная латунь

8038
Special bronze
Spezialbronze
Brąz starzony
Специальная бронза

8040
Chrome
Chrom
Chrom
Хром

8046
Satin brass
Satiniert messing
Złoty satyna
Сатинированная латунь

8050
Nickel
Nickel
Nikiel
Никель

8054
Satin nickel
Satiniert nickel
Nikiel satyna
Сатинированный никель

Satin chrome covers
Satinierte chromabdeckungen
Osłony satynowy chrom
Накладки Сатинированный хром

8060
grey
grau
szary
серый

8060/2
metallized
metallisiert
metalizowane
металлизация

9005s
Black matte
Schwarz matt
Czarny mat
Черный матовый

9016s
White matte
Weiß matt
Biały mat
Белый матовый

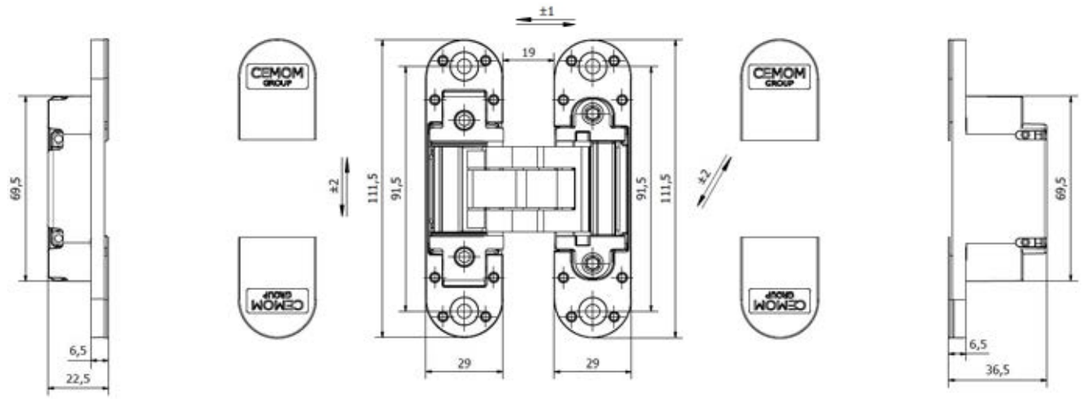

LOAD CAPACITY / BELASTBARKEIT / NOŚNOŚĆ / ДОПУСТИМАЯ НАГРУЗКА

Hinges number Anzahl Scharniere Liczba zawiasów Количество петель	Door width Türbreite Szerokość skrzydła Ширина двери	700 mm	800 mm	900 mm	1000 mm
2		103 Kg	90 Kg	80 Kg	72 Kg
3		115 Kg	100 Kg	90 Kg	81 Kg
4		129 Kg	113 Kg	100 Kg	90 Kg

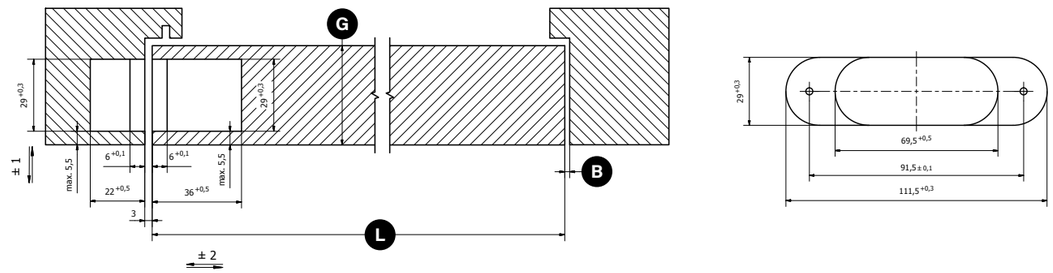

HINGE POSITION / SCHARNIERPOSITION / UMIEJSCOWIENIE ZAWIASÓW / РАСПОЛОЖЕНИЕ ПЕТЛИ

	G Door thickness Dicke der Tür Grubość skrzydła Толщина двери	L Door width Türbreite Szerokość skrzydła Ширина двери	700 mm	800 mm	900 mm	1000 mm
Minimum gap Mindestabstand Minimalna skrzydła Минимальный зазор B	40 mm		3 mm	2 mm	2 mm	2 mm
	50 mm		3 mm	3 mm	2 mm	2 mm
	60 mm		4 mm	3 mm	3 mm	3 mm

ESTETIC 80/A HP M

EN

- completely invisible hinge for left- and right-handed doors
- load capacity 80 kg/2 hinges
- for use in wooden, steel and aluminum profiles
- for non-rebated doors
- lubrication-free bearing
- 3D adjustment (side +/-2mm, height +/- 2mm, compression +/- 1mm)
- steel front covers
- 180° opening angle

DE

- komplett verdeckt liegendes Scharnier für rechts- und linksseitige Türen
- Belastbarkeit 80 kg/2 Scharniere
- für den Einsatz in Holz-, Stahl- und Aluminiumprofilen
- für ungefälzte Türen
- schmierungsfreies Lager
- 3D-Einstellung (Seite+/-2mm, Höhe +/- 2mm, Druck +/- 1mm)
- Stahl-Frontabdeckungen
- 180° Öffnungswinkel

PL

- całkowicie ukryty zawias dla drzwi lewych i prawych
- nośność 80 kg/2 zawiasy
- do stosowania w profilach drewnianych, stalowych i aluminiowych
- do drzwi bezprzylgowych
- bezobsługowe łożyska
- regulacja 3D (pozioma +/-2mm, wysokość +/- 2mm, docisk uszczelki +/- 1mm)
- stalowe nasadki maskujące
- kąt otwarcia 180°

RU

- полностью скрытая петля для лево- и правосторонних дверей
- допустимая нагрузка 80 кг/2 петли
- для использования с деревянными, стальными и алюминиевыми профилями
- для дверей без четверти/притвора
- не требует смазки
- трехмерная регулировка (по горизонтали+/-2 мм, по высоте +/- 2 мм, по прижиму +/- 1 мм)
- стальные накладки на магнитах
- угол открывания 180°

FINISHING / FINISH / WYKOŃCZENIE / ОТДЕЛКА

customised finishes on request / kundenspezifische Ausführungen auf Anfrage
niestandardowe wykończenia na życzenie / индивидуальная отделка по запросу

8031
Brass
Messing
Mosiądz
Латунь

8040
Chrome
Chrom
Chrom
Хром

8046
Satin brass
Satiniert messing
Złoty satyna
Сатинированная латунь

8050
Nickel
Nickel
Nikiel
Никель

e8054
Satin nickel epoxy
Satiniert nickel epoxid
Nikiel satyna epoksydowy
Эпоксидное покрытие Сатинированный никель

e8060
Satin chrome epoxy
Satiniert chrom epoxid
Satynowy chrom epoksydowy
Эпоксидное покрытие Сатинированный хром

e9005s
Black matte epoxy
Schwarz matt epoxid
Czarny mat epoksydowy
Черное матовое эпоксидное покрытие

e9016s
White matte epoxy
Weiß matt epoxid
Biały mat epoksydowy
Белое матовое эпоксидное покрытие

classification according to / klassifizierung nach / klasyfikacja według / классификация согласно **EN 1935**

3	7	4	0	1	*	0	11

* corrosion resistance depending on the finish / Korrosionsbeständigkeit je nach Ausführung / odporność na korozję w zależności od wykończenia / коррозионная стойкость зависит от отделки

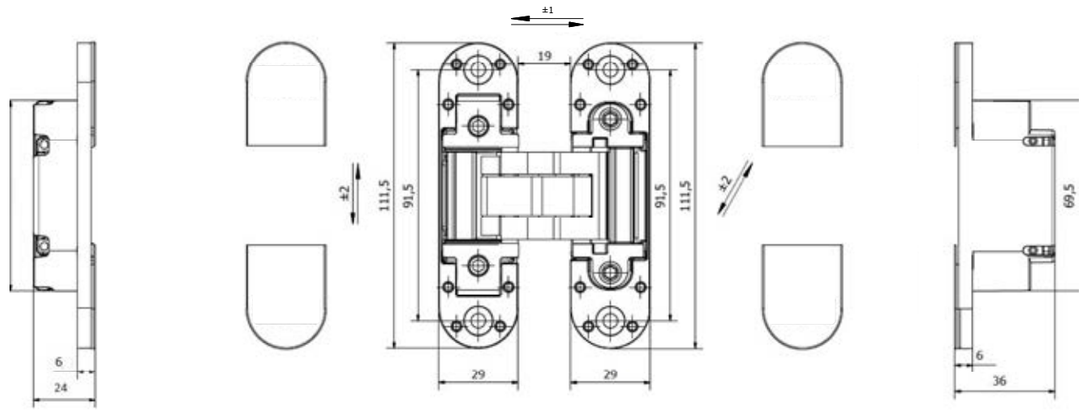

LOAD CAPACITY / BELASTBARKEIT / NOŚNOŚĆ / ДОПУСТИМАЯ НАГРУЗКА

Hinges number Anzahl Scharniere Liczba zawiasów Количество петель	Door width Türbreite Szerokość skrzydła Ширина двери	700 mm	800 mm	900 mm	1000 mm
2		103 Kg	90 Kg	80 Kg	72 Kg
3		115 Kg	100 Kg	90 Kg	81 Kg
4		129 Kg	113 Kg	100 Kg	90 Kg

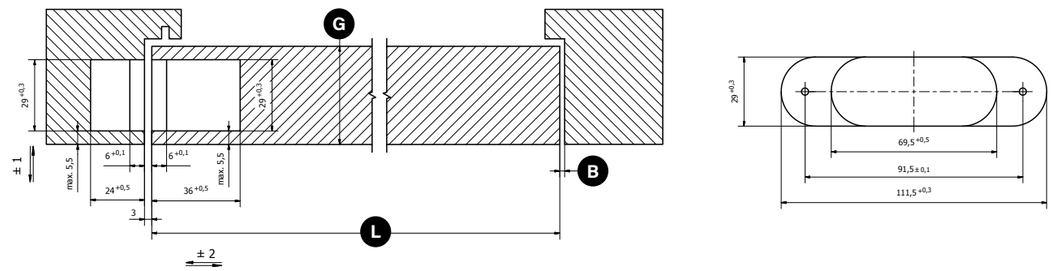

HINGE POSITION / SCHARNIERPOSITION / UMIEJSCOWIENIE ZAWIASÓW / РАСПОЛОЖЕНИЕ ПЕТЛИ

	G Door thickness Dicke der Tür Grubość skrzydła Толщина двери	L Door width Türbreite Szerokość skrzydła Ширина двери	700 mm	800 mm	900 mm	1000 mm
Minimum gap Mindestabstand Minimalna skrzydła Минимальный зазор B	40 mm		3 mm	2 mm	2 mm	2 mm
	50 mm		3 mm	3 mm	2 mm	2 mm
	60 mm		4 mm	3 mm	3 mm	3 mm

ESTETIC 100

EN

- completely invisible hinge for left- and right-handed doors
- load capacity 100 kg/2 hinges
- for use in wooden, steel and aluminum profiles
- for non-rebated doors
- lubrication-free bearing
- 3D adjustment (side +/-2.5mm, height +/- 2.5mm, compression +/- 1mm)
- ABS front covers
- 180° opening angle

DE

- komplett verdeckt liegendes Scharnier für rechts- und linksseitige Türen
- Belastbarkeit 100 kg/2 Scharniere
- für den Einsatz in Holz-, Stahl- und Aluminiumprofilen
- für ungefälzte Türen
- schmierungsfreies Lager
- 3D-Einstellung (Seite+/-2,5mm, Höhe +/- 2,5mm, Druck +/- 1mm)
- ABS-Frontabdeckungen
- 180° Öffnungswinkel

PL

- całkowicie ukryty zawias dla drzwi lewych i prawych
- nośność 100 kg/2 zawiasy
- do stosowania w profilach drewnianych, stalowych i aluminiowych
- do drzwi bezprzylgowych
- bezobsługowe łożyska
- regulacja 3D (pozioma +/-2,5mm, wysokość +/- 2,5mm, docisk uszczelki +/- 1mm)
- nasadki maskujące ABS
- kąt otwarcia 180°

RU

- полностью скрытая петля для лево- и правосторонних дверей
- допустимая нагрузка 100 кг/2 петли
- для использования с деревянными, стальными и алюминиевыми профилями
- для дверей без четверти/притвора
- не требует смазки
- трехмерная регулировка (по горизонтали+/-2,5 мм, по высоте +/- 2,5 мм, по прижиму +/- 1 мм)
- накладки из АБС-пластика
- угол открывания 180°
- рекомендована для установки в двери с дверными доводчиками

Covered by European Technical Assessment / abgedeckt durch die Europäische Technische Bewertung / objęte Europejską Oceną Techniczną / согласно ETA (Европейская Техническая оценка) **ETA-23/0190.** Classification according to / klassifizierung nach / klasyfikacja według / классификация согласно **EN 1935** and **EAD 020001-01-0405.**

4	7	5	1	1	*	0	12

* corrosion resistance depending on the finish / Korrosionsbeständigkeit je nach Ausführung / odporność na korozję w zależności od wykończenia / коррозионная стойкость зависит от отделки

FINISHING / FINISH / WYKOŃCZENIE / ОТДЕЛКА

customised finishes on request / kundenspezifische Ausführungen auf Anfrage
niestandardowe wykończenia na życzenie / индивидуальная отделка по запросу

8031
Brass
Messing
Mosiądz
Латунь

8040
Chrome
Chrom
Chrom
Хром

8046
Satin brass
Satiniert messing
Złoty satyna
Сатинированная латунь

8050
Nickel
Nickel
Nikiel
Никель

e8054
Satin nickel epoxy
Satiniert nickel epoxid
Nikiel satyna epoksydowy
Сатинированный никель хром

e8060
Satin chrome epoxy
Satiniert chrom epoxid
Satynowy chrom epoksydowy
Эпоксидное покрытие Сатинированный хром

e8060/2
Satin chrome covers metallized
Satinierte chromabdeckungen metallisiert
Osłony satynowy chrom metalizowane
Накладки Сатинированный хром металлизация

e9005s
Black matte epoxy
Schwarz matt epoxid
Czarny mat epoksydowy
Черное матовое эпоксидное покрытие

e9016s
White matte epoxy
Weiß matt epoxid
Biały mat epoksydowy
Белое матовое эпоксидное покрытие

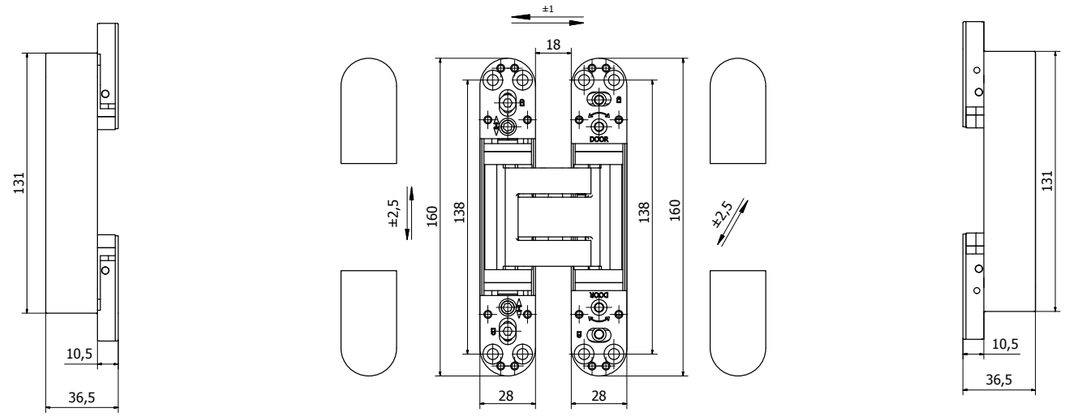

LOAD CAPACITY / BELASTBARKEIT / NOŚNOŚĆ / ДОПУСТИМАЯ НАГРУЗКА

Hinges number Anzahl Scharniere Liczba zawiasów Количество петель	Door width Türbreite Szerokość skrzydła Ширина двери	700 mm	800 mm	900 mm	1000 mm
2		129 Kg	113 Kg	100 Kg	90 Kg
3		145 Kg	127 Kg	113 Kg	101 Kg
4		161 Kg	141 Kg	125 Kg	113 Kg

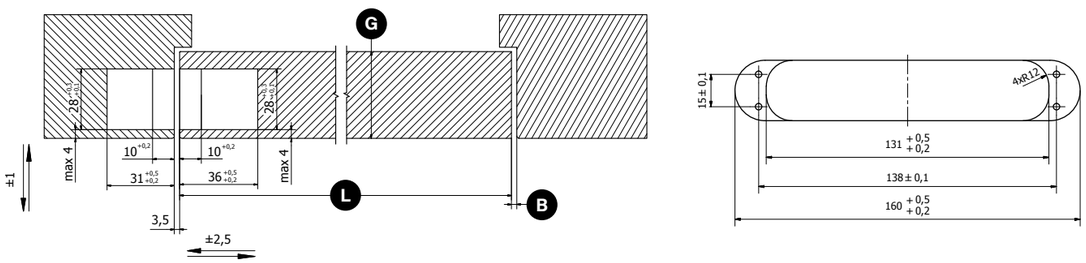

HINGE POSITION / SCHARNIERPOSITION / UMIEJSCOWIENIE ZAWIASÓW / РАСПОЛОЖЕНИЕ ПЕТЛИ

	G Door thickness Dicke der Tür Grubość skrzydła Толщина двери	L Door width Türbreite Szerokość skrzydła Ширина двери	700 mm	800 mm	900 mm	1000 mm
B Minimum gap Mindestabstand Minimalna skrzydła Минимальный зазор	40 mm		2 mm	2 mm	2 mm	2 mm
	50 mm		3 mm	2 mm	2 mm	2 mm
	60 mm		4 mm	3 mm	3 mm	3 mm

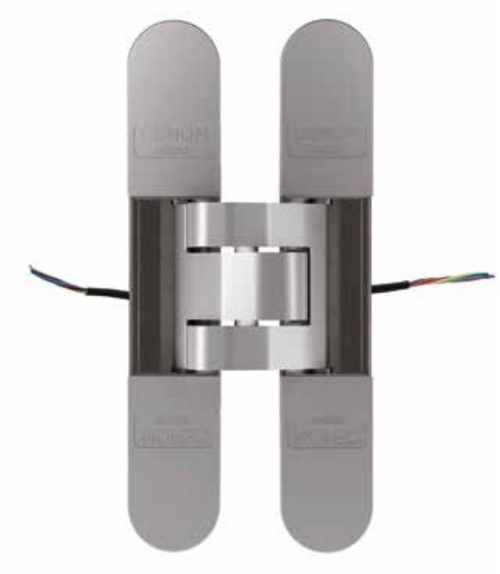

ESTETIC 100E

EN

- completely invisible hinge for left- and right-handed doors
- load capacity 100 kg/2 hinges
- for use in wooden, steel and aluminum profiles
- for non-rebated doors
- lubrication-free bearing
- 3D adjustment (side +/-2.5mm, height +/- 2.5mm, compression +/- 1mm)
- ABS front covers
- 180° opening angle

DE

- komplett verdeckt liegendes Scharnier für rechts- und linksseitige Türen
- Belastbarkeit 100 kg/2 Scharniere
- für den Einsatz in Holz-, Stahl- und Aluminiumprofilen
- für ungefälzte Türen
- schmierungsfreies Lager
- 3D-Einstellung (Seite+/-2,5mm, Höhe +/- 2,5mm, Druck +/- 1mm)
- ABS-Frontabdeckungen
- 180° Öffnungswinkel

PL

- całkowicie ukryty zawias dla drzwi lewych i prawych
- nośność 100 kg/2 zawiasy
- do stosowania w profilach drewnianych, stalowych i aluminiowych
- do drzwi bezprzylgowych
- bezobsługowe łożyska
- regulacja 3D (pozioma +/-2,5mm, wysokość +/- 2,5mm, docisk uszczelki +/- 1mm)
- nasadki maskujące ABS
- kąt otwarcia 180°

RU

- полностью скрытая петля для лево- и правосторонних дверей
- допустимая нагрузка 100 кг/2 петли
- для использования с деревянными, стальными и алюминиевыми профилями
- для дверей без четверти/притвора
- не требует смазки
- трехмерная регулировка (по горизонтали+/-2,5 мм, по высоте +/- 2,5 мм, по прижиму +/- 1 мм)
- накладки из АБС-пластика
- угол открывания 180°
- рекомендована для установки в двери с дверными доводчиками

Covered by European Technical Assessment / abgedeckt durch die Europäische Technische Bewertung / objęte Europejską Oceną Techniczną / согласно ETA (Европейская Техническая оценка) **ETA-23/0190.** Classification according to / klassifizierung nach / klasyfikacja według / классификация согласно **EN 1935** and **EAD 020001-01-0405.**

4	7	5	1	1	*	0	12

* corrosion resistance depending on the finish / Korrosionsbeständigkeit je nach Ausführung / odporność na korozję w zależności od wykończenia / коррозионная стойкость зависит от отделки

FINISHING / FINISH / WYKOŃCZENIE / ОТДЕЛКА

customised finishes on request / kundenspezifische Ausführungen auf Anfrage
niestandardowe wykończenia na życzenie / индивидуальная отделка по запросу

8031
Brass
Messing
Mosiądz
Латунь

8040
Chrome
Chrom
Chrom
Хром

8046
Satin brass
Satiniert messing
Złoty satyna
Сатинированная латунь

8050
Nickel
Nickel
Nikiel
Никель

e8054
Satin nickel epoxy
Satiniert nickel epoxid
Nikiel satyna epoksydowy
Сатинированный никель хром

e8060
Satin chrome epoxy
Satiniert chrom epoxid
Satynowy chrom epoksydowy
Эпоксидное покрытие Сатинированный хром

e8060/2
Satin chrome covers metallized
Satinierte chromabdeckungen metallisiert
Osłony satynowy chrom metalizowane
Накладки Сатинированный хром металлизация

e9005s
Black matte epoxy
Schwarz matt epoxid
Czarny mat epoksydowy
Черное матовое эпоксидное покрытие

e9016s
White matte epoxy
Weiß matt epoxid
Biały mat epoksydowy
Белое матовое эпоксидное покрытие

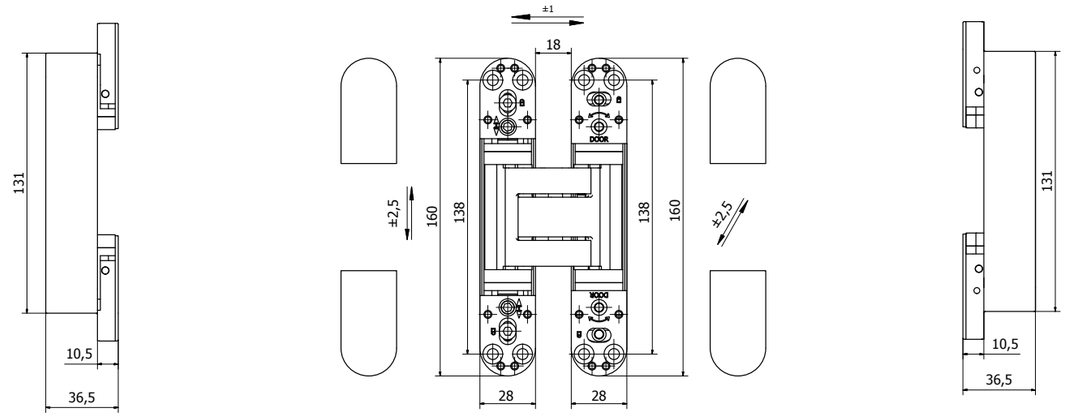

LOAD CAPACITY / BELASTBARKEIT / NOŚNOŚĆ / ДОПУСТИМАЯ НАГРУЗКА

Hinges number Anzahl Scharniere Liczba zawiasów Количество петель	Door width Türbreite Szerokość skrzydła Ширина двери	700 mm	800 mm	900 mm	1000 mm
2		129 Kg	113 Kg	100 Kg	90 Kg
3		145 Kg	127 Kg	113 Kg	101 Kg
4		161 Kg	141 Kg	125 Kg	113 Kg

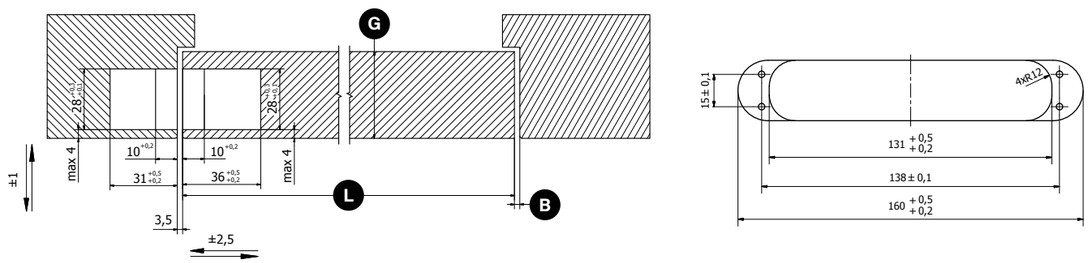

HINGE POSITION / SCHARNIERPOSITION / UMIEJSCOWIENIE ZAWIASÓW / РАСПОЛОЖЕНИЕ ПЕТЛИ

	G Door thickness Dicke der Tür Grubość skrzydła Толщина двери	L Door width Türbreite Szerokość skrzydła Ширина двери	700 mm	800 mm	900 mm	1000 mm
B Minimum gap Mindestabstand Minimalna skrzydła Минимальный зазор	40 mm		2 mm	2 mm	2 mm	2 mm
	50 mm		3 mm	2 mm	2 mm	2 mm
	60 mm		4 mm	3 mm	3 mm	3 mm

ESTETIC 100 M

EN

- completely invisible hinge for left- and right-handed doors
- load capacity 100 kg/2 hinges
- for use in wooden, steel and aluminum profiles
- for non-rebated doors
- lubrication-free bearing
- 3D adjustment (side +/-2.5mm, height +/- 2.5mm, compression +/- 1mm)
- steel front covers
- 180° opening angle

DE

- komplett verdeckt liegendes Scharnier für rechts- und linksseitige Türen
- Belastbarkeit 100 kg/2 Scharniere
- für den Einsatz in Holz-, Stahl- und Aluminiumprofilen
- für ungefälzte Türen
- schmierungsfreies Lager
- 3D-Einstellung (Seite+/-2,5mm, Höhe +/- 2,5mm, Druck +/- 1mm)
- Stahl-Frontabdeckungen
- 180° Öffnungswinkel

PL

- całkowicie ukryty zawias dla drzwi lewych i prawych
- nośność 100 kg/2 zawiasy
- do stosowania w profilach drewnianych, stalowych i aluminiowych
- do drzwi bezprzylgowych
- bezobsługowe łożyska
- regulacja 3D (pozioma +/-2,5mm, wysokość +/- 2,5mm, docisk uszczelki +/- 1mm)
- stalowe nasadki maskujące
- kąt otwarcia 180°

RU

- полностью скрытая петля для лево- и правосторонних дверей
- допустимая нагрузка 100 кг/2 петли
- для использования с деревянными, стальными и алюминиевыми профилями
- для дверей без четверти/притвора
- не требует смазки
- трехмерная регулировка (по горизонтали+/-2,5 мм, по высоте +/- 2,5 мм, по прижиму +/- 1 мм)
- стальные декоративные накладки на магнитах
- угол открывания 180°

Covered by European Technical Assessment / abgedeckt durch die Europäische Technische Bewertung / objęte Europejską Oceną Techniczną / согласно ETA (Европейская Техническая оценка) **ETA-23/0190.** Classification according to / klassifizierung nach / klasyfikacja według / классификация согласно **EN 1935** and **EAD 020001-01-0405.**

4	7	5	1	1	*	0	12

* corrosion resistance depending on the finish / Korrosionsbeständigkeit je nach Ausführung / odporność na korozję w zależności od wykończenia / коррозионная стойкость зависит от отделки

FINISHING / FINISH / WYKOŃCZENIE / ОТДЕЛКА

customised finishes on request / kundenspezifische Ausführungen auf Anfrage
niestandardowe wykończenia na życzenie / индивидуальная отделка по запросу

8031
Brass
Messing
Mosiądz
Латунь

8040
Chrome
Chrom
Chrom
Хром

8046
Satin brass
Satiniert messing
Złoty satyna
Сатинированная латунь

8050
Nickel
Nickel
Nikiel
Никель

e8054
Satin nickel epoxy
Satiniert nickel epoxid
Nikiel satyna epoksydowy
Эпоксидное покрытие Сатинированный никель

e8060
Satin chrome epoxy
Satiniert chrom epoxid
Satynowy chrom epoksydowy
Эпоксидное покрытие Сатинированный хром

e9005s
Black matte epoxy
Schwarz matt epoxid
Czarny mat epoksydowy
Черное матовое эпоксидное покрытие

e9016s
White matte epoxy
Weiß matt epoxid
Biały mat epoksydowy
Белое матовое эпоксидное покрытие

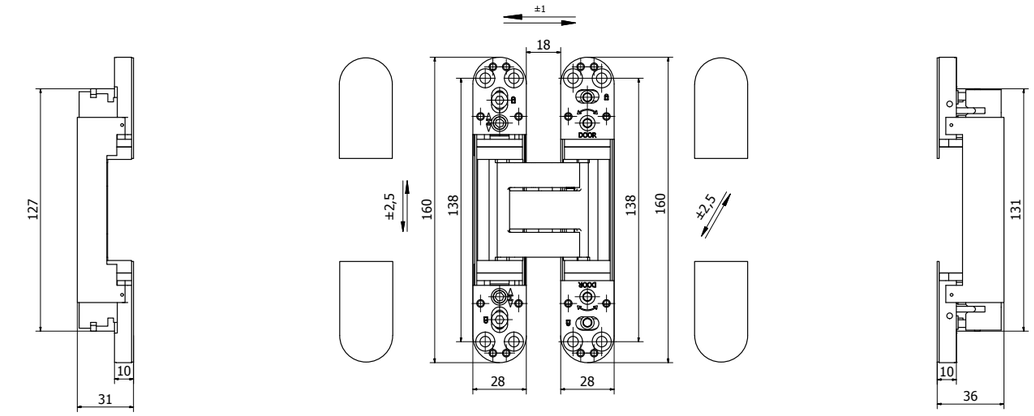

LOAD CAPACITY / BELASTBARKEIT / NOŚNOŚĆ / ДОПУСТИМАЯ НАГРУЗКА

Hinges number Anzahl Scharniere Liczba zawiasów Количество петель	Door width Türbreite Szerokość skrzydła Ширина двери	700 mm	800 mm	900 mm	1000 mm
2		129 Kg	113 Kg	100 Kg	90 Kg
3		145 Kg	127 Kg	113 Kg	101 Kg
4		161 Kg	141 Kg	125 Kg	113 Kg

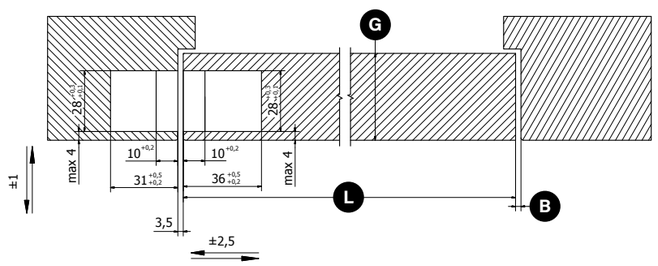

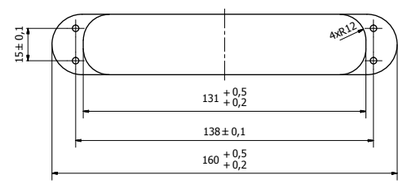

HINGE POSITION / SCHARNIERPOSITION / UMIEJSCOWIENIE ZAWIASÓW / РАСПОЛОЖЕНИЕ ПЕТЛИ

	G Door thickness Dicke der Tür Grubość skrzydła Толщина двери	L Door width Türbreite Szerokość skrzydła Ширина двери	700 mm	800 mm	900 mm	1000 mm
B Minimum gap Mindestabstand Minimalna skrzydła Минимальный зазор	40 mm		2 mm	2 mm	2 mm	2 mm
	50 mm		3 mm	2 mm	2 mm	2 mm
	60 mm		4 mm	3 mm	3 mm	3 mm

ESTETIC 130+8

EN

- completely invisible hinge for left- and right-handed doors
- for claddings up to 8mm, load capacity 130 kg/2 hinges
- for use in wooden, steel and aluminum profiles
- for non-rebated doors
- lubrication-free bearing
- 3D adjustment (side +/-3mm, height +/- 3mm, compression +/- 1mm)
- ABS front covers
- 180° opening angle

DE

- komplett verdeckt liegendes Scharnier für rechts- und linksseitige Türen
- geeignet für Verkleidungen bis zu 8 mm, Belastbarkeit 130 kg/2 Scharniere
- für den Einsatz in Holz-, Stahl- und Aluminiumprofilen
- für ungefälzte Türen
- schmierungsfreies Lager
- 3D-Einstellung (Seite+/-3mm, Höhe +/- 3mm, Druck +/- 1mm)
- ABS-Frontabdeckungen
- 180° Öffnungswinkel

PL

- całkowicie ukryty zawias dla drzwi lewych i prawych
- nośność 130 kg/2 zawiasy
- odpowiednie do okładzin do 8 mm
- do stosowania w profilach drewnianych, stalowych i aluminiowych
- do drzwi bezprzylgowych
- bezobsługowe łożyska
- regulacja 3D (pozioma +/-3mm, wysokość +/- 3mm, docisk uszczelki +/- 1mm)
- Przednie osłony ABS
- kąt otwarcia 180°

RU

- полностью скрытая петля для лево- и правосторонних дверей
- подходит для обшивки толщиной до 8 мм, допустимая нагрузка 130 кг/2 петли
- для использования с деревянными, стальными и алюминиевыми профилями
- для дверей без четверти
- не требует смазки
- трехмерная регулировка (по горизонтали+/-3 мм, по высоте +/- 3 мм, по прижиму +/- 1 мм)
- стальные декоративные накладки на магнитах
- угол открывания 180°

Covered by European Technical Assessment / abgedeckt durch die Europäische Technische Bewertung / objęte Europejską Oceną Techniczną / согласно ETA (Европейская Техническая оценка) **ETA-23/0190.** Classification according to / klassifizierung nach / klasyfikacja według / классификация согласно **EN 1935** and **EAD 020001-01-0405.**

4	7	6	1	1	*	0	13

* corrosion resistance depending on the finish / Korrosionsbeständigkeit je nach Ausführung / odporność na korozję w zależności od wykończenia / коррозионная стойкость зависит от отделки

FINISHING / FINISH / WYKOŃCZENIE / ОТДЕЛКА

customised finishes on request / kundenspezifische Ausführungen auf Anfrage
niestandardowe wykończenia na życzenie / индивидуальная отделка по запросу

e8054
Satin nickel epoxy
Satiniert nickel epoxid
Nikiel satyna epoksydowy
Эпоксидное покрытие
Сатинированный никель

e8060
Satin chrome epoxy
Satiniert chrom epoxid
Satynowy chrom epoksydowy
Эпоксидное покрытие
Сатинированный хром

e9005s
Black matte epoxy
Schwarz matt epoxid
Czarny mat epoksydowy
Черное матовое эпоксидное покрытие

e9016s
White matte epoxy
Weiß matt epoxid
Biały mat epoksydowy
Белое матовое эпоксидное покрытие

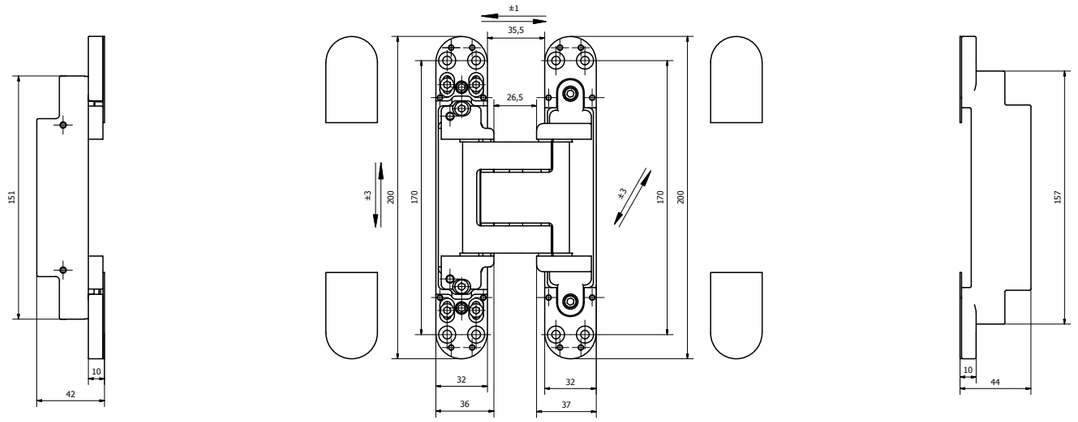

LOAD CAPACITY / BELASTBARKEIT / NOŚNOŚĆ / ДОПУСТИМАЯ НАГРУЗКА

Hinges number Anzahl Scharniere Liczba zawiasów Количество петель	Door width Türbreite Szerokość skrzydła Ширина двери	700 mm	800 mm	900 mm	1000 mm
2		167 Kg	146 Kg	130 Kg	117 Kg
3		188 Kg	164 Kg	146 Kg	132 Kg
4		209 Kg	183 Kg	163 Kg	146 Kg

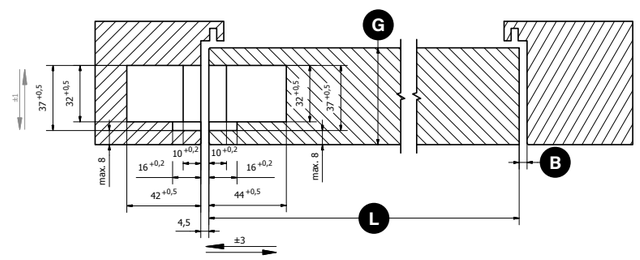

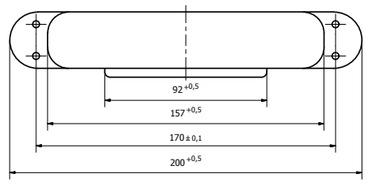

HINGE POSITION / SCHARNIERPOSITION / UMIEJSCOWIENIE ZAWIASÓW / РАСПОЛОЖЕНИЕ ПЕТЛИ

	G Door thickness Dicke der Tür Grubość skrzydła Толщина двери	L Door width Türbreite Szerokość skrzydła Ширина двери	700 mm	800 mm	900 mm	1000 mm
Minimum gap Mindestabstand Minimalna skrzydła Минимальный зазор B	40 mm		4 mm	4 mm	3 mm	3 mm
	60 mm		5 mm	4 mm	4 mm	4 mm
	80 mm		6 mm	6 mm	5 mm	5 mm

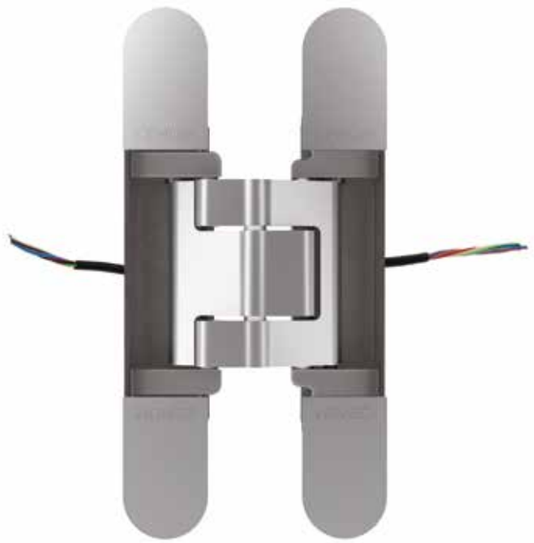

ESTETIC 130+8E

EN

- completely invisible hinge for left- and right-handed doors
- for claddings up to 8mm, load capacity 130 kg/2 hinges
- for use in wooden, steel and aluminum profiles
- for non-rebated doors
- lubrication-free bearing
- 3D adjustment (side +/-3mm, height +/- 3mm, compression +/- 1mm)
- ABS front covers
- 180° opening angle

DE

- komplett verdeckt liegendes Scharnier für rechts- und linksseitige Türen
- geeignet für Verkleidungen bis zu 8 mm, Belastbarkeit 130 kg/2 Scharniere
- für den Einsatz in Holz-, Stahl- und Aluminiumprofilen
- für ungefälzte Türen
- schmierungsfreies Lager
- 3D-Einstellung (Seite+/-3mm, Höhe +/- 3mm, Druck +/- 1mm)
- ABS-Frontabdeckungen
- 180° Öffnungswinkel

PL

- całkowicie ukryty zawias dla drzwi lewych i prawych
- nośność 130 kg/2 zawiasy
- odpowiednie do okładzin do 8 mm
- do stosowania w profilach drewnianych, stalowych i aluminiowych
- do drzwi bezprzylgowych
- bezobsługowe łożyska
- regulacja 3D (pozioma +/-3mm, wysokość +/- 3mm, docisk uszczelki +/- 1mm)
- Przednie osłony ABS
- kąt otwarcia 180°

RU

- полностью скрытая петля для лево- и правосторонних дверей
- подходит для обшивки толщиной до 8 мм, допустимая нагрузка 130 кг/2 петли
- для использования с деревянными, стальными и алюминиевыми профилями
- для дверей без четверти
- не требует смазки
- трехмерная регулировка (по горизонтали+/-3 мм, по высоте +/- 3 мм, по прижиму +/- 1 мм)
- стальные декоративные накладки на магнитах
- угол открывания 180°

Covered by European Technical Assessment / abgedeckt durch die Europäische Technische Bewertung / objęte Europejską Oceną Techniczną / согласно ETA (Европейская Техническая оценка) **ETA-23/0190.** Classification according to / klassifizierung nach / klasyfikacja według / классификация согласно **EN 1935** and **EAD 020001-01-0405.**

4	7	6	1	1	*	0	13

* corrosion resistance depending on the finish / Korrosionsbeständigkeit je nach Ausführung / odporność na korozję w zależności od wykończenia / коррозионная стойкость зависит от отделки

FINISHING / FINISH / WYKOŃCZENIE / ОТДЕЛКА

customised finishes on request / kundenspezifische Ausführungen auf Anfrage
niestandardowe wykończenia na życzenie / индивидуальная отделка по запросу

e8054
Satin nickel epoxy
Satiniert nickel epoxid
Nikiel satyna epoksydowy
Эпоксидное покрытие
Сатинированный никель

e8060
Satin chrome epoxy
Satiniert chrom epoxid
Satynowy chrom epoksydowy
Эпоксидное покрытие
Сатинированный хром

e9005s
Black matte epoxy
Schwarz matt epoxid
Czarny mat epoksydowy
Черное матовое эпоксидное покрытие

e9016s
White matte epoxy
Weiß matt epoxid
Biały mat epoksydowy
Белое матовое эпоксидное покрытие

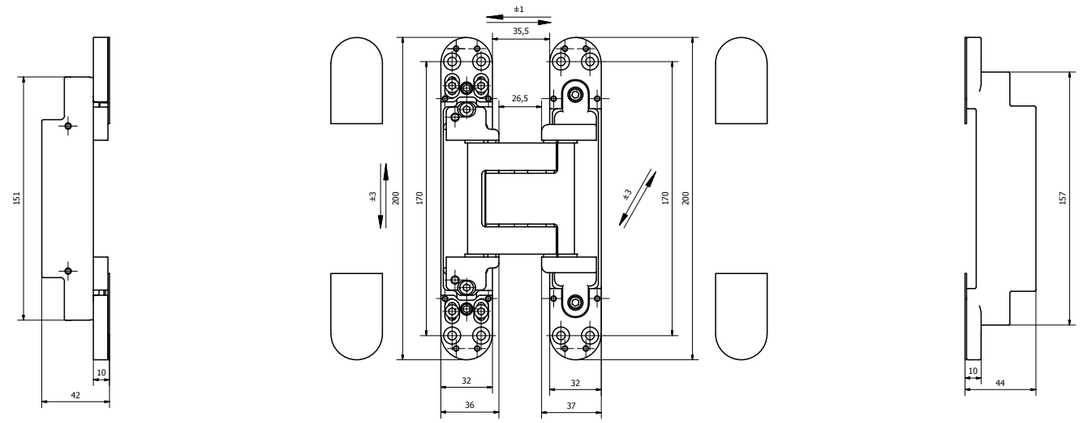

LOAD CAPACITY / BELASTBARKEIT / NOŚNOŚĆ / ДОПУСТИМАЯ НАГРУЗКА

Hinges number Anzahl Scharniere Liczba zawiasów Количество петель	Door width Türbreite Szerokość skrzydła Ширина двери	700 mm	800 mm	900 mm	1000 mm
2		167 Kg	146 Kg	130 Kg	117 Kg
3		188 Kg	164 Kg	146 Kg	132 Kg
4		209 Kg	183 Kg	163 Kg	146 Kg

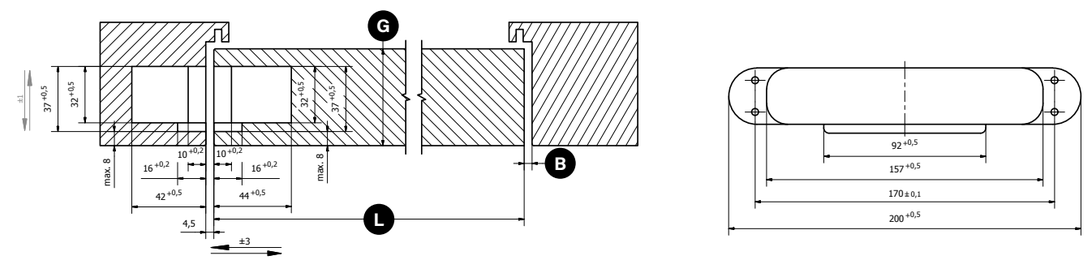

HINGE POSITION / SCHARNIERPOSITION / UMIEJSCOWIENIE ZAWIASÓW / РАСПОЛОЖЕНИЕ ПЕТЛИ

	G Door thickness Dicke der Tür Grubość skrzydła Толщина двери	L Door width Türbreite Szerokość skrzydła Ширина двери	700 mm	800 mm	900 mm	1000 mm
Minimum gap Mindestabstand Minimalna skrzydła Минимальный зазор B	40 mm		4 mm	4 mm	3 mm	3 mm
	60 mm		5 mm	4 mm	4 mm	4 mm
	80 mm		6 mm	6 mm	5 mm	5 mm

ESTETIC 150

EN

- completely invisible hinge for left- and right-handed doors
- load capacity 150 kg/2 hinges
- for use in wooden, steel and aluminum profiles
- for non-rebated doors
- lubrication-free bearing
- 3D adjustment (side +/-3mm, height +/- 3mm, compression +/- 1mm)
- steel front covers
- 180° opening angle

DE

- komplett verdeckt liegendes Scharnier für rechts- und linksseitige Türen
- Belastbarkeit 150 kg/2 Scharniere
- für den Einsatz in Holz-, Stahl- und Aluminiumprofilen
- für ungefälzte Türen
- schmierungsfreies Lager
- 3D-Einstellung (Seite+/-3mm, Höhe +/- 3mm, Druck +/- 1mm)
- Stahl-Frontabdeckungen
- 180° Öffnungswinkel

PL

- całkowicie ukryty zawias dla drzwi lewych i prawych
- nośność 150 kg/2 zawiasy
- do stosowania w profilach drewnianych, stalowych i aluminiowych
- do drzwi bezprzylgowych
- bezobsługowe łożyska
- regulacja 3D (pozioma +/-3mm, wysokość +/- 3mm, docisk uszczelki +/- 1mm)
- stalowe nasadki maskujące
- kąt otwarcia 180°

RU

- полностью скрытая петля для лево- и правосторонних дверей
- допустимая нагрузка 150 кг/2 петли
- для использования с деревянными, стальными и алюминиевыми профилями
- для дверей без четверти/притвора
- не требует смазки
- трехмерная регулировка (по горизонтали+/-3 мм, по высоте +/- 3 мм, по прижиму +/- 1 мм)
- стальные декоративные накладки на магнитах
- угол открывания 180°
- рекомендована для установки в двери с дверными доводчиками

Covered by European Technical Assessment / abgedeckt durch die Europäische Technische Bewertung / objęte Europejską Oceną Techniczną / согласно ETA (Европейская Техническая оценка) **ETA-23/0190.** Classification according to / klassifizierung nach / klasyfikacja według / классификация согласно **EN 1935** and **EAD 020001-01-0405.**

4	7	6	1	1	*	0	13

* corrosion resistance depending on the finish / Korrosionsbeständigkeit je nach Ausführung / odporność na korozję w zależności od wykończenia / коррозионная стойкость зависит от отделки

FINISHING / FINISH / WYKOŃCZENIE / ОТДЕЛКА

customised finishes on request / kundenspezifische Ausführungen auf Anfrage
niestandardowe wykończenia na życzenie / индивидуальная отделка по запросу

e8054
Satin nickel epoxy
Satiniert nickel epoxid
Nikiel satyna epoksydowy
Эпоксидное покрытие
Сатинированный никель

e8060
Satin chrome epoxy
Satiniert chrom epoxid
Satynowy chrom epoksydowy
Эпоксидное покрытие
Сатинированный хром

e9005s
Black matte epoxy
Schwarz matt epoxid
Czarny mat epoksydowy
Черное матовое эпоксидное покрытие

e9016s
White matte epoxy
Weiß matt epoxid
Biały mat epoksydowy
Белое матовое эпоксидное покрытие

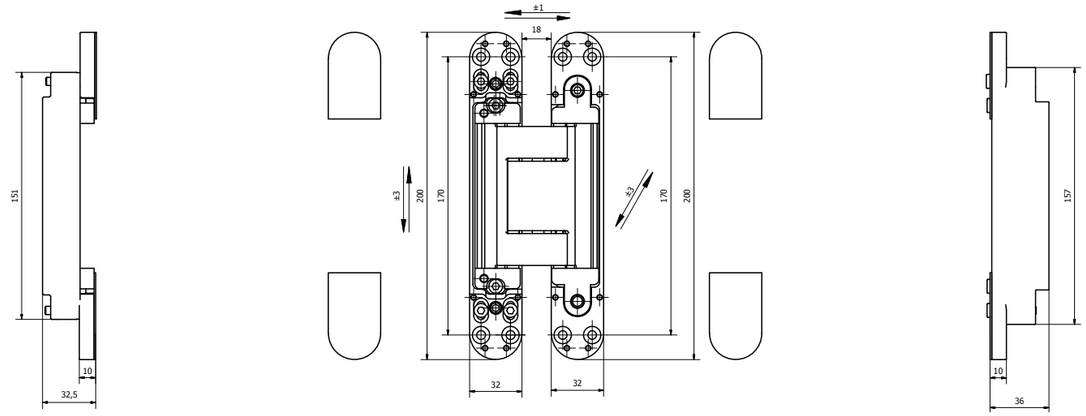

LOAD CAPACITY / BELASTBARKEIT / NOŚNOŚĆ / ДОПУСТИМАЯ НАГРУЗКА

Hinges number Anzahl Scharniere Liczba zawiasów Количество петель	Door width Türbreite Szerokość skrzydła Ширина двери	700 mm	800 mm	900 mm	1000 mm
2		193 Kg	169 Kg	150 Kg	135 Kg
3		217 Kg	190 Kg	169 Kg	152 Kg
4		241 Kg	211 Kg	187 Kg	169 Kg

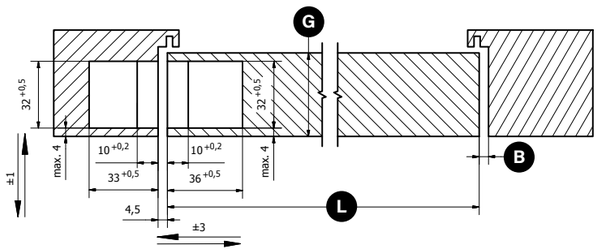

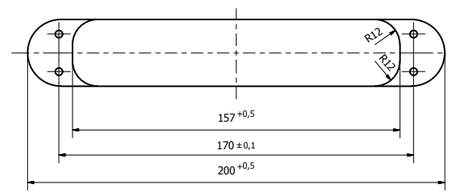

HINGE POSITION / SCHARNIERPOSITION / UMIEJSCOWIENIE ZAWIASÓW / РАСПОЛОЖЕНИЕ ПЕТЛИ

	G Door thickness Dicke der Tür Grubość skrzydła Толщина двери	L Door width Türbreite Szerokość skrzydła Ширина двери	700 mm	800 mm	900 mm	1000 mm
B Minimum gap Mindestabstand Minimalna skrzydła Минимальный зазор	40 mm		4 mm	4 mm	3 mm	3 mm
	50 mm		4 mm	4 mm	4 mm	3 mm
	60 mm		5 mm	4 mm	4 mm	4 mm

ESTETIC 150E

EN

- completely invisible hinge for left- and right-handed doors
- load capacity 150 kg/2 hinges
- for use in wooden, steel and aluminum profiles
- for non-rebated doors
- lubrication-free bearing
- 3D adjustment (side +/-3mm, height +/- 3mm, compression +/- 1mm)
- steel front covers
- 180° opening angle

DE

- komplett verdeckt liegendes Scharnier für rechts- und linksseitige Türen
- Belastbarkeit 150 kg/2 Scharniere
- für den Einsatz in Holz-, Stahl- und Aluminiumprofilen
- für ungefälzte Türen
- schmierungsfreies Lager
- 3D-Einstellung (Seite+/-3mm, Höhe +/- 3mm, Druck +/- 1mm)
- Stahl-Frontabdeckungen
- 180° Öffnungswinkel

PL

- całkowicie ukryty zawias dla drzwi lewych i prawych
- nośność 150 kg/2 zawiasy
- do stosowania w profilach drewnianych, stalowych i aluminiowych
- do drzwi bezprzylgowych
- bezobsługowe łożyska
- regulacja 3D (pozioma +/-3mm, wysokość +/- 3mm, docisk uszczelki +/- 1mm)
- stalowe nasadki maskujące
- kąt otwarcia 180°

RU

- полностью скрытая петля для лево- и правосторонних дверей
- допустимая нагрузка 150 кг/2 петли
- для использования с деревянными, стальными и алюминиевыми профилями
- для дверей без четверти/притвора
- не требует смазки
- трехмерная регулировка (по горизонтали+/-3 мм, по высоте +/- 3 мм, по прижиму +/- 1 мм)
- стальные декоративные накладки на магнитах
- угол открывания 180°
- рекомендована для установки в двери с дверными доводчиками

Covered by European Technical Assessment / abgedeckt durch die Europäische Technische Bewertung / objęte Europejską Oceną Techniczną / согласно ETA (Европейская Техническая оценка) **ETA-23/0190.** Classification according to / klassifizierung nach / klasyfikacja według / классификация согласно **EN 1935** and **EAD 020001-01-0405.**

4	7	6	1	1	*	0	13

* corrosion resistance depending on the finish / Korrosionsbeständigkeit je nach Ausführung / odporność na korozję w zależności od wykończenia / коррозионная стойкость зависит от отделки

FINISHING / FINISH / WYKOŃCZENIE / ОТДЕЛКА

customised finishes on request / kundenspezifische Ausführungen auf Anfrage niestandardowe wykończenia na życzenie / индивидуальная отделка по запросу

e8054
Satin nickel epoxy
Satiniert nickel epoxid
Nikiel satyna epoksydowy
Эпоксидное покрытие
Сатинированный никель

e8060
Satin chrome epoxy
Satiniert chrom epoxid
Satynowy chrom epoksydowy
Эпоксидное покрытие
Сатинированный хром

e9005s
Black matte epoxy
Schwarz matt epoxid
Czarny mat epoksydowy
Черное матовое эпоксидное покрытие

e9016s
White matte epoxy
Weiß matt epoxid
Biały mat epoksydowy
Белое матовое эпоксидное покрытие

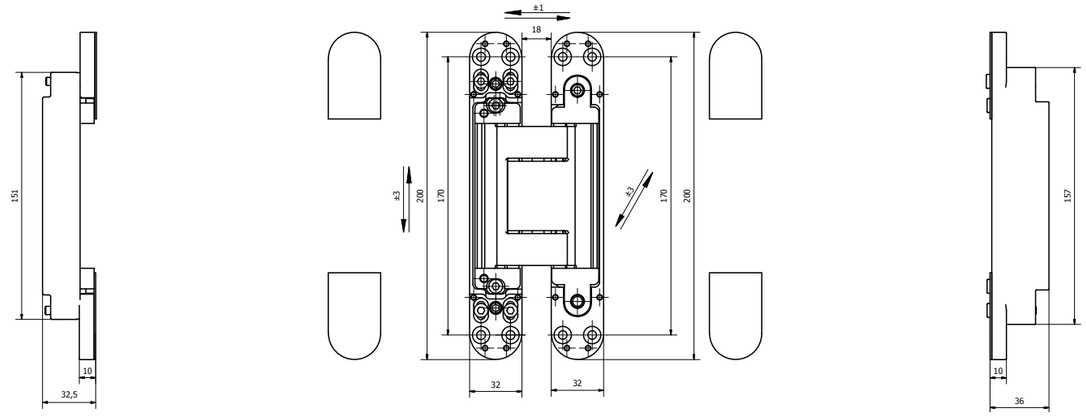

LOAD CAPACITY / BELASTBARKEIT / NOŚNOŚĆ / ДОПУСТИМАЯ НАГРУЗКА

Hinges number Anzahl Scharniere Liczba zawiasów Количество петель	Door width Türbreite Szerokość skrzydła Ширина двери	700 mm	800 mm	900 mm	1000 mm
2		193 Kg	169 Kg	150 Kg	135 Kg
3		217 Kg	190 Kg	169 Kg	152 Kg
4		241 Kg	211 Kg	187 Kg	169 Kg

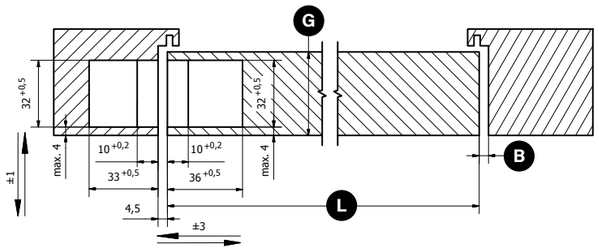

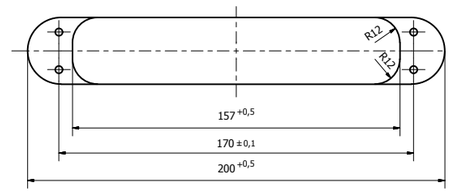

HINGE POSITION / SCHARNIERPOSITION / UMIEJSCOWIENIE ZAWIASÓW / РАСПОЛОЖЕНИЕ ПЕТЛИ

	G Door thickness Dicke der Tür Grubość skrzydła Толщина двери	L Door width Türbreite Szerokość skrzydła Ширина двери	700 mm	800 mm	900 mm	1000 mm
Minimum gap Mindestabstand Minimalna skrzydła Минимальный зазор B	40 mm		4 mm	4 mm	3 mm	3 mm
	50 mm		4 mm	4 mm	4 mm	3 mm
	60 mm		5 mm	4 mm	4 mm	4 mm

ESTETIC 200

EN

- completely invisible hinge for left- and right-handed doors
- for claddings up to 7.5mm, load capacity 200 kg/2 hinges
- for use in wooden, steel and aluminum profiles
- for non-rebated doors
- lubrication-free bearing
- 3D adjustment (side +/-3mm, height +/- 3mm, compression +/- 1.5mm)
- steel front covers
- 180° opening angle

DE

- komplett verdeckt liegendes Scharnier für rechts- und linksseitige Türen, geeignet für Verkleidungen bis 7,5 mm, Belastbarkeit 200 kg/2
- Scharniere für den Einsatz in Holz-, Stahl- und Aluminiumprofilen
- für ungefälzte Türen schmierungsfreies Lager
- 3D-Einstellung (Seite +/-3mm, Höhe +/- 3mm, Druck +/- 1,5mm)
- Stahlfrontabdeckungen
- 180° Öffnungswinkel

PL

- całkowicie ukryty zawias do drzwi lewych i prawych
- odpowiedni do okładzin do 7,5 mm
- nośność 200 kg/2 zawiasy
- do stosowania w profilach drewnianych, stalowych i aluminiowych
- do drzwi bezprzylgowych
- bezobsługowe łożyska
- regulacja 3D (pozioma +/-3mm, wysokość +/- 3mm, docisk uszczelki +/- 1,5mm)
- stalowe nasadki maskujące
- kąt otwarcia 180°

RU

- полностью скрытая петля для лево- и правосторонних дверей
- подходит для обшивки толщиной до 7,5 мм, допустимая нагрузка 200 кг/2 петли
- для использования с деревянными, стальными и алюминиевыми профилями
- для дверей без четверти/притвора
- не требует смазки
- трехмерная регулировка (по горизонтали+/-3 мм, по высоте +/- 3 мм, по прижиму +/- 1 мм)
- стальные декоративные накладки на магнитах
- угол открывания 180°

Covered by European Technical Assessment / abgedeckt durch die Europäische Technische Bewertung / objęte Europejską Oceną Techniczną / согласно ETA (Европейская Техническая оценка) **ETA-23/0190.** Classification according to / klassifizierung nach / klasyfikacja według / классификация согласно **EN 1935** and **EAD 020001-01-0405.**

4	7	7	1	1	*	0	14

* corrosion resistance depending on the finish / Korrosionsbeständigkeit je nach Ausführung / odporność na korozję w zależności od wykończenia / коррозионная стойкость зависит от отделки

FINISHING / FINISH / WYKOŃCZENIE / ОТДЕЛКА

customised finishes on request / kundenspezifische Ausführungen auf Anfrage
niestandardowe wykończenia na życzenie / индивидуальная отделка по запросу

e8054
Satin nickel epoxy
Satiniert nickel epoxid
Nikiel satyna epoksydowy
Эпоксидное покрытие
Сатинированный никель

e8060
Satin chrome epoxy
Satiniert chrom epoxid
Satynowy chrom epoksydowy
Эпоксидное покрытие
Сатинированный хром

e9005s
Black matte epoxy
Schwarz matt epoxid
Czarny mat epoksydowy
Черное матовое эпоксидное покрытие

e9016s
White matte epoxy
Weiß matt epoxid
Biały mat epoksydowy
Белое матовое эпоксидное покрытие

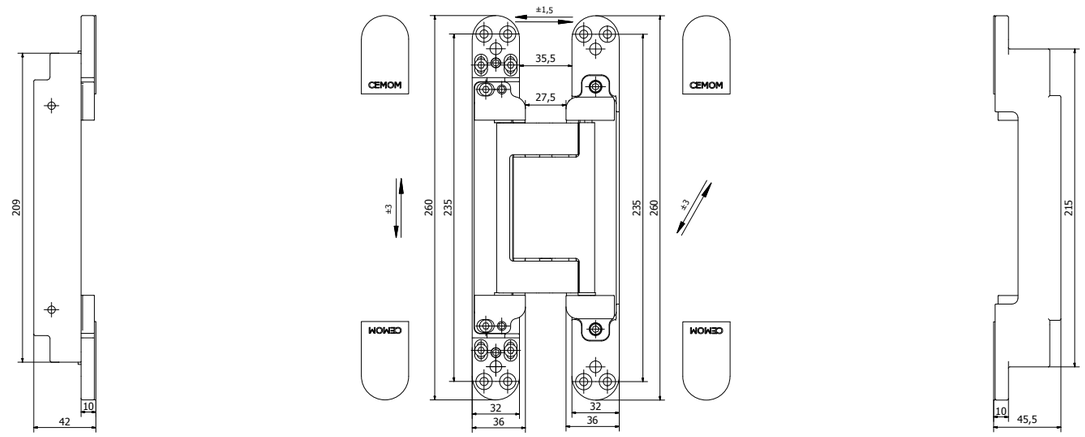

LOAD CAPACITY / BELASTBARKEIT / NOŚNOŚĆ / ДОПУСТИМАЯ НАГРУЗКА

Hinges number Anzahl Scharniere Liczba zawiasów Количество петель	Door width Türbreite Szerokość skrzydła Ширина двери	700 mm	800 mm	900 mm	1000 mm
2		257 Kg	225 Kg	200 Kg	180 Kg
3		289 Kg	253 Kg	225 Kg	203 Kg
4		321 Kg	281 Kg	250 Kg	225 Kg

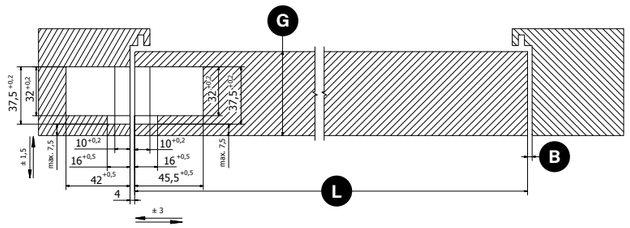

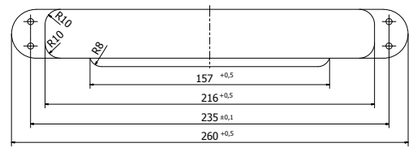

HINGE POSITION / SCHARNIERPOSITION / UMIEJSCOWIENIE ZAWIASÓW / РАСПОЛОЖЕНИЕ ПЕТЛИ

	G Door thickness Dicke der Tür Grubość skrzydła Толщина двери	L Door width Türbreite Szerokość skrzydła Ширина двери	700 mm	800 mm	900 mm	1000 mm
Minimum gap Mindestabstand Minimalna skrzydła Минимальный зазор B	40 mm		4 mm	4 mm	3 mm	3 mm
	60 mm		5 mm	4 mm	4 mm	4 mm
	80 mm		6 mm	6 mm	5 mm	5 mm

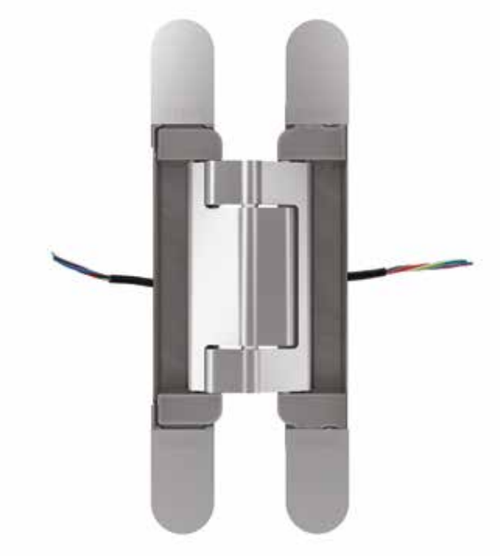

ESTETIC 200E

EN

- completely invisible hinge for left- and right-handed doors
- for claddings up to 7.5mm, load capacity 200 kg/2 hinges
- for use in wooden, steel and aluminum profiles
- for non-rebated doors
- lubrication-free bearing
- 3D adjustment (side +/-3mm, height +/- 3mm, compression +/- 1.5mm)
- steel front covers
- 180° opening angle

DE

- komplett verdeckt liegendes Scharnier für rechts- und linksseitige Türen, geeignet für Verkleidungen bis 7,5 mm, Belastbarkeit 200 kg/2
- Scharniere für den Einsatz in Holz-, Stahl- und Aluminiumprofilen
- für ungefälzte Türen schmierungsfreies Lager
- 3D-Einstellung (Seite +/-3mm, Höhe +/- 3mm, Druck +/- 1,5mm)
- Stahlfrontabdeckungen
- 180° Öffnungswinkel

PL

- całkowicie ukryty zawias do drzwi lewych i prawych
- odpowiedni do okładzin do 7,5 mm
- nośność 200 kg/2 zawiasy
- do stosowania w profilach drewnianych, stalowych i aluminiowych
- do drzwi bezprzylgowych
- bezobsługowe łożyska
- regulacja 3D (pozioma +/-3mm, wysokość +/- 3mm, docisk uszczelki +/- 1,5mm)
- stalowe nasadki maskujące
- kąt otwarcia 180°

RU

- полностью скрытая петля для лево- и правосторонних дверей
- подходит для обшивки толщиной до 7,5 мм, допустимая нагрузка 200 кг/2 петли
- для использования с деревянными, стальными и алюминиевыми профилями
- для дверей без четверти/притвора
- не требует смазки
- трехмерная регулировка (по горизонтали+/-3 мм, по высоте +/- 3 мм, по прижиму +/- 1 мм)
- стальные декоративные накладки на магнитах
- угол открывания 180°

Covered by European Technical Assessment / abgedeckt durch die Europäische Technische Bewertung / objęte Europejską Oceną Techniczną / согласно ETA (Европейская Техническая оценка) **ETA-23/0190.** Classification according to / klassifizierung nach / klasyfikacja według / классификация согласно **EN 1935** and **EAD 020001-01-0405.**

4	7	7	1	1	*	0	14

* corrosion resistance depending on the finish / Korrosionsbeständigkeit je nach Ausführung / odporność na korozję w zależności od wykończenia / коррозионная стойкость зависит от отделки

FINISHING / FINISH / WYKOŃCZENIE / ОТДЕЛКА

customised finishes on request / kundenspezifische Ausführungen auf Anfrage
niestandardowe wykończenia na życzenie / индивидуальная отделка по запросу

e8054
Satin nickel epoxy
Satiniert nickel epoxid
Nikiel satyna epoksydowy
Эпоксидное покрытие
Сатинированный никель

e8060
Satin chrome epoxy
Satiniert chrom epoxid
Satynowy chrom epoksydowy
Эпоксидное покрытие
Сатинированный хром

e9005s
Black matte epoxy
Schwarz matt epoxid
Czarny mat epoksydowy
Черное матовое эпоксидное покрытие

e9016s
White matte epoxy
Weiß matt epoxid
Biały mat epoksydowy
Белое матовое эпоксидное покрытие

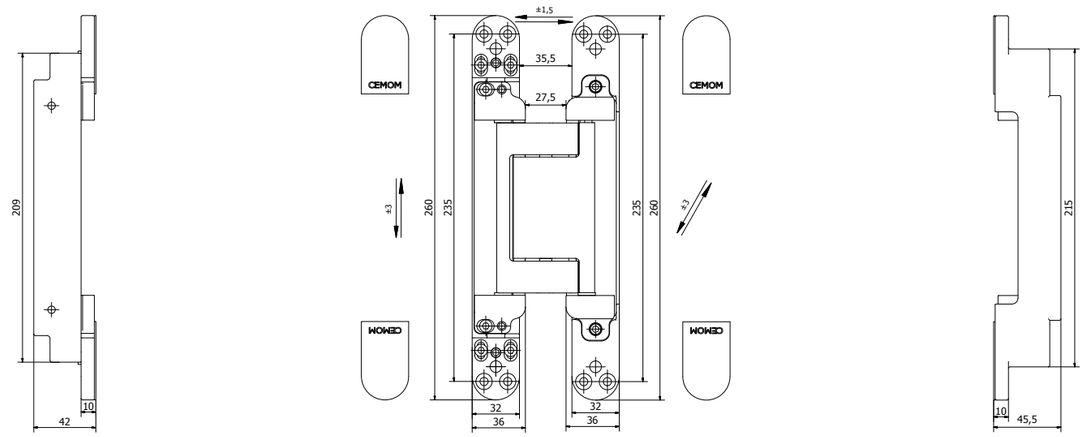

LOAD CAPACITY / BELASTBARKEIT / NOŚNOŚĆ / ДОПУСТИМАЯ НАГРУЗКА

Hinges number Anzahl Scharniere Liczba zawiasów Количество петель	Door width Türbreite Szerokość skrzydła Ширина двери	700 mm	800 mm	900 mm	1000 mm
2		257 Kg	225 Kg	200 Kg	180 Kg
3		289 Kg	253 Kg	225 Kg	203 Kg
4		321 Kg	281 Kg	250 Kg	225 Kg

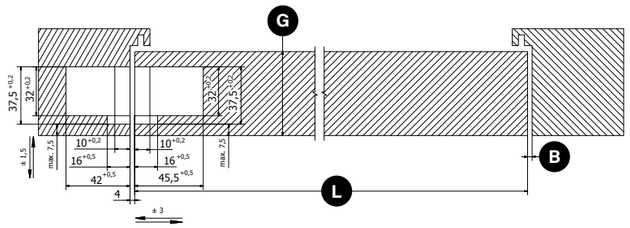

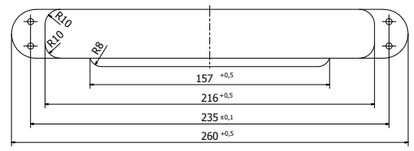

HINGE POSITION / SCHARNIERPOSITION / UMIEJSCOWIENIE ZAWIASÓW / РАСПОЛОЖЕНИЕ ПЕТЛИ

	G Door thickness Dicke der Tür Grubość skrzydła Толщина двери	L Door width Türbreite Szerokość skrzydła Ширина двери	700 mm	800 mm	900 mm	1000 mm
Minimum gap Mindestabstand Minimalna skrzydła Минимальный зазор B	40 mm		4 mm	4 mm	3 mm	3 mm
	60 mm		5 mm	4 mm	4 mm	4 mm
	80 mm		6 mm	6 mm	5 mm	5 mm

SIMPLY 1078ss304

EN

- completely invisible hinge for left- and right-handed doors
- load capacity 80 kg/2 hinges
- for use in wooden, steel and aluminum profiles
- for non-rebated doors
- requires lubrication
- stainless steel finishing
- 180° opening angle

DE

- komplett verdeckt liegendes Scharnier für rechts- und linksseitige Türen
- Belastbarkeit 80 kg/2 Scharniere
- für den Einsatz in Holz-, Stahl- und Aluminiumprofilen
- für ungefälzte Türen
- erfordert Schmierung
- Edelstahl-Finish
- 180° Öffnungswinkel

PL

- całkowicie ukryty zawias dla drzwi lewych i prawych
- nośność 80 kg/2 zawiasy
- do stosowania w profilach drewnianych, stalowych i aluminiowych
- do drzwi bezprzylgowych
- wymaga smarowania
- brak regulacji
- zawias wykonany ze stali nierdzewnej ze stali nierdzewnej
- bez nasadek
- kąt otwarcia 180°

RU

- полностью скрытая петля для лево- и правосторонних дверей
- допустимая нагрузка 80 кг/2 петли
- для использования с деревянными, стальными и алюминиевыми профилями
- для дверей без четверти/притвора
- нуждается в смазке
- отделка нержавеющая сталь
- угол открывания 180°

FINISHING / FINISH / WYKOŃCZENIE / ОТДЕЛКА

customised finishes on request / kundenspezifische Ausführungen auf Anfrage
niestandardowe wykończenia na życzenie / индивидуальная отделка по запросу

Stainless steel finishing
Edelstahl-Finish
Wykończenie ze stali nierdzewnej
Отделка Нержавеющая сталь

classification according to / klassifizierung nach / klasyfikacja według / классификация согласно **EN 1935**

1	4	3	0	1	3	0	9

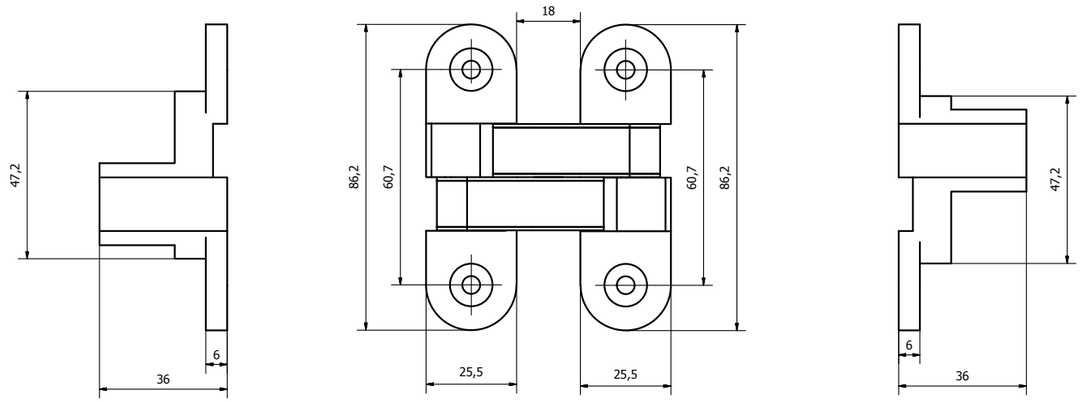

LOAD CAPACITY / BELASTBARKEIT / NOŚNOŚĆ / ДОПУСТИМАЯ НАГРУЗКА

Hinges number Anzahl Scharniere Liczba zawiasów Количество петель	Door width Türbreite Szerokość skrzydła Ширина двери	700 mm	800 mm	900 mm	1000 mm
2		88 Kg	84 Kg	60 Kg	80 Kg
3		100 Kg	96 Kg	68 Kg	90 Kg
4		110 Kg	106 Kg	75 Kg	96 Kg

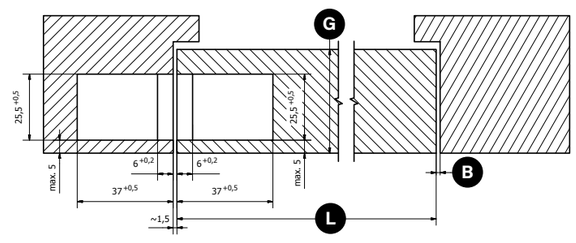

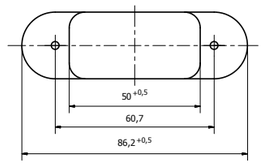

HINGE POSITION / SCHARNIERPOSITION / UMIEJSCOWIENIE ZAWIASÓW / РАСПОЛОЖЕНИЕ ПЕТЛИ

	G Door thickness Dicke der Tür Grubość skrzydła Толщина двери	L Door width Türbreite Szerokość skrzydła Ширина двери	700 mm	800 mm	900 mm	1000 mm
Minimum gap Mindestabstand Minimalna skrzydła Минимальный зазор B	35 mm		3 mm	2,5 mm	2 mm	2 mm
	45 mm		3,5 mm	2,5 mm	2,5 mm	2 mm
	55 mm		4 mm	3,5 mm	3 mm	2,5 mm

SIMPLY 8925

EN

- completely invisible hinge for left- and right-handed doors
- load capacity 40 kg/2 hinges
- for use in wooden, steel and aluminum profiles
- for non-rebated doors
- lubrication-free bearing
- ABS front covers
- 180° opening angle

DE

- komplett verdeckt liegendes Scharnier für rechts- und linksseitige Türen
- Belastbarkeit 40 kg/2 Scharniere
- für den Einsatz in Holz-, Stahl- und Aluminiumprofilen
- für ungefälzte Türen
- schmierungsfreies Lager
- ABS-Frontabdeckungen
- 180° Öffnungswinkel

PL

- całkowicie ukryty zawias dla drzwi lewych i prawych
- nośność 40 kg/2 zawiasy
- do stosowania w profilach drewnianych, stalowych i aluminiowych
- do drzwi bezprzylgowych
- bezobsługowe łożyska
- brak regulacji
- nasadki maskujące ABS
- kąt otwarcia 180°

RU

- полностью скрытая петля для лево- и правосторонних дверей
- допустимая нагрузка 40 кг/2 петли
- для использования с деревянными, стальными и алюминиевыми профилями
- для дверей без четверти/притвора
- бессмазочный подшипник не требует смазки
- накладки из АБС-пластика
- угол открывания 180°

FINISHING / FINISH / WYKOŃCZENIE / ОТДЕЛКА

customised finishes on request / kundenspezifische Ausführungen auf Anfrage
niestandardowe wykończenia na życzenie / индивидуальная отделка по запросу

8031
Brass
Messing
Mosiądz
Латунь

8050
Nickel
Nickel
Nikiel
Никель

8054
Satin nickel
Satiniert nickel
Nikiel satyna
Сатинированный никель

Satin chrome covers
Satinierte chromabdeckungen
Osłony satynowy chrom
Накладки
Сатинированный хром

8060
grey
grau
szary
серый

8060/2
metallized
metallisiert
metalizowane
металлизация

9005s
Black matte
Schwarz matt
Czarny mat
Черный матовый

9016s
White matte
Weiß matt
Biały mat
Белый матовый

classification according to / klassifizierung nach / klasyfikacja według / классификация согласно **EN 1935**

1	4	2	0	1	*	0	6

* corrosion resistance depending on the finish / Korrosionsbeständigkeit je nach Ausführung / odporność na korozję w zależności od wykończenia / коррозионная стойкость зависит от отделки

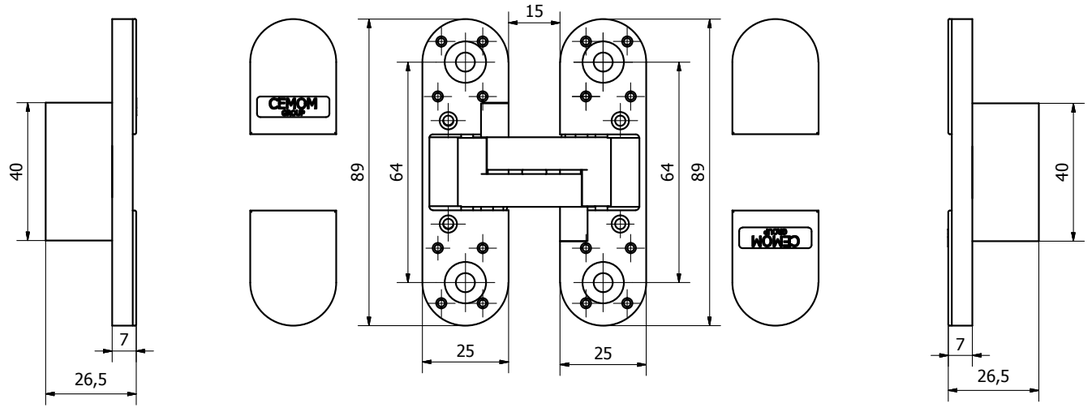

LOAD CAPACITY / BELASTBARKEIT / NOŚNOŚĆ / ДОПУСТИМАЯ НАГРУЗКА

Hinges number / Anzahl Scharniere / Liczba zawiasów / Количество петель	Door width / Türbreite / Szerokość skrzydła / Ширина двери	700 mm	800 mm	900 mm	1000 mm
2		51 Kg	45 Kg	40 Kg	36 Kg
3		57 Kg	51 Kg	45 Kg	41 Kg
4		61 Kg	54 Kg	48 Kg	43 Kg

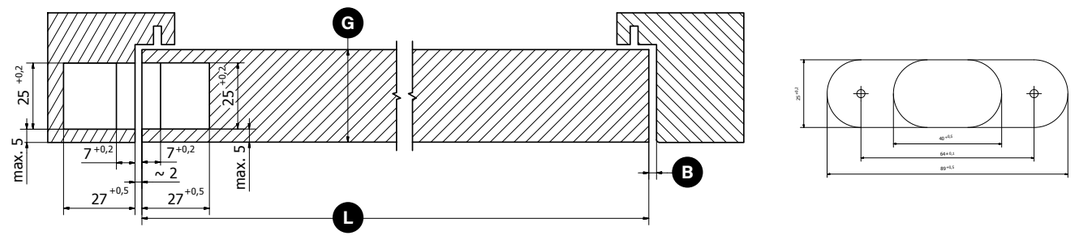

HINGE POSITION / SCHARNIERPOSITION / UMIEJSCOWIENIE ZAWIASÓW / РАСПОЛОЖЕНИЕ ПЕТЛИ

	G Door thickness / Dicke der Tür / Grubość skrzydła / Толщина двери	L Door width / Türbreite / Szerokość skrzydła / Ширина двери	700 mm	800 mm	900 mm	1000 mm
B Minimum gap / Mindestabstand / Minimalna skrzydła / Минимальный зазор	35 mm		4 mm	3 mm	3 mm	3 mm
	45 mm		4 mm	4 mm	3 mm	3 mm
	55 mm		5 mm	4 mm	4 mm	3 mm

SIMPLY 8925 R+

EN

- completely invisible hinge for left- and right-handed doors
- load capacity 40 kg/2 hinges
- for use in wooden, steel and aluminum profiles
- for non-rebated doors
- lubrication-free bearing
- 2D adjustment (height +/- 2mm, compression +/- 1mm)
- ABS front covers
- 180° opening angle

DE

- komplett verdeckt liegendes Scharnier für rechts- und linksseitige Türen
- Belastbarkeit 40 kg/2 Scharniere
- für den Einsatz in Holz-, Stahl- und Aluminiumprofilen
- für ungefälzte Türen
- schmierungsfreies Lager
- 2D-Einstellung (Höhe +/- 2mm, Druck +/- 1mm)
- ABS-Frontabdeckungen
- 180° Öffnungswinkel

PL

- całkowicie ukryty zawias dla drzwi lewych i prawych
- nośność 40 kg/2 zawiasy
- do stosowania w profilach drewnianych, stalowych i aluminiowych
- do drzwi bezprzylgowych
- bezobsługowe łożyska
- regulacja 2D (wysokość +/- 2 mm, docisk uszczelki +/- 1 mm)
- nasadki maskujące ABS
- kąt otwarcia 180°

RU

- полностью скрытая петля для лево- и правосторонних дверей
- допустимая нагрузка 40 кг/2 петли
- для использования с деревянными, стальными и алюминиевыми профилями
- для дверей без четверти/притвора
- не требует смазки
- двухмерная регулировка (по высоте +/- 2 мм, по прижиму +/- 1 мм)
- накладки из АБС-пластика
- угол открывания 180°

FINISHING / FINISH / WYKOŃCZENIE / ОТДЕЛКА

customised finishes on request / kundenspezifische Ausführungen auf Anfrage
niestandardowe wykończenia na życzenie / индивидуальная отделка по запросу

8031
Brass
Messing
Mosiądz
Латунь

8040
Chrome
Chrom
Chrom
Хром

8046
Satin brass
Satiniert messing
Złoty satyna
Сатинированная латунь

8050
Nickel
Nickel
Nikiel
Никель

8054
Satin nickel
Satiniert nickel
Nikiel satyna
Сатинированный никель

Satin chrome covers
Satinierte chromabdeckungen
Osłony satynowy chrom
Накладки Сатинированный хром

8060
grey
grau
szary
серый

8060/2
metallized
metallisiert
metalizowane
металлизация

9005s
Black matte
Schwarz matt
Czarny mat
Черный матовый

9016s
White matte
Weiß matt
Biały mat
Белый матовый

classification according to / klassifizierung nach / klasyfikacja według / классификация согласно **EN 1935**

1	4	2	0	1	*	0	6

* corrosion resistance depending on the finish / Korrosionsbeständigkeit je nach Ausführung / odporność na korozję w zależności od wykończenia / коррозионная стойкость зависит от отделки

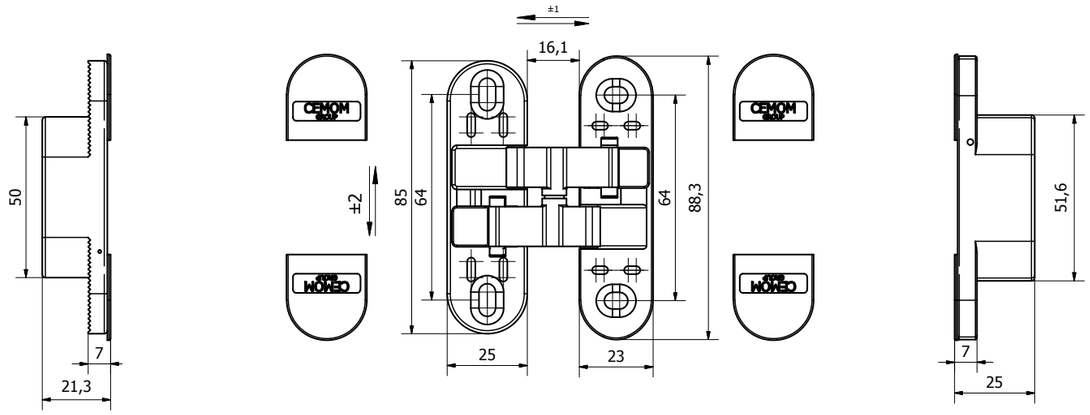

LOAD CAPACITY / BELASTBARKEIT / NOŚNOŚĆ / ДОПУСТИМАЯ НАГРУЗКА

Hinges number Anzahl Scharniere Liczba zawiasów Количество петель	Door width Türbreite Szerokość skrzydła Ширина двери	700 mm	800 mm	900 mm	1000 mm
2		51 Kg	45 Kg	40 Kg	36 Kg
3		57 Kg	51 Kg	45 Kg	41 Kg
4		61 Kg	54 Kg	48 Kg	43 Kg

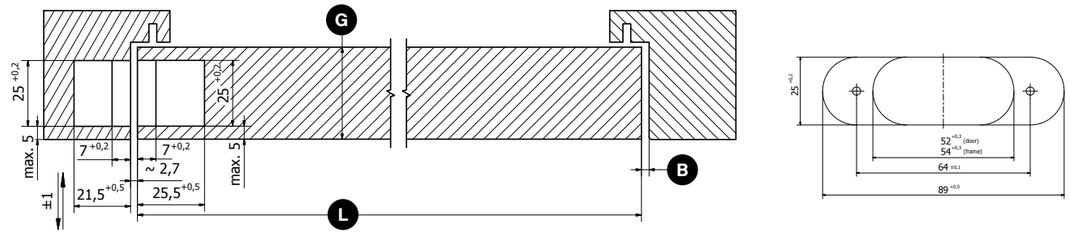

HINGE POSITION / SCHARNIERPOSITION / UMIEJSCOWIENIE ZAWIASÓW / РАСПОЛОЖЕНИЕ ПЕТЛИ

	G Door thickness Dicke der Tür Grubość skrzydła Толщина двери	L Door width Türbreite Szerokość skrzydła Ширина двери	700 mm	800 mm	900 mm	1000 mm
B Minimum gap Mindestabstand Minimalna skrzydła Минимальный зазор	35 mm		4 mm	3 mm	3 mm	3 mm
	45 mm		4 mm	4 mm	3 mm	3 mm
	55 mm		5 mm	4 mm	4 mm	3 mm

THE ESSENTIAL IS INVISIBLE

CEMAX GROUP

28, Allée du Plateau 93250 - Villemomble - France

T. +33 (01).49.35.08.54
E. cemom@cemom.com

cemom.com

cemom
CEMAX GROUP

28, Allée du Plateau 93250
Villemomble - France

T. +33 149.350.854
E. cemom@cemom.com

cemom.com